011 エンジン Engine

Attention エンジンは２基組み立てます。
Please assemble two engines.

接着位置
Cementing position

実機におけるパーツ名
Name of the parts of the real aircraft.

I-8 I-28 J79エンジン J79 Engine
I-4 タービンフレーム Turbine Frame
I-3 アフターバーナー・リング Afterburner Ring
I-5 I-22 インテークベーン Intake Vane

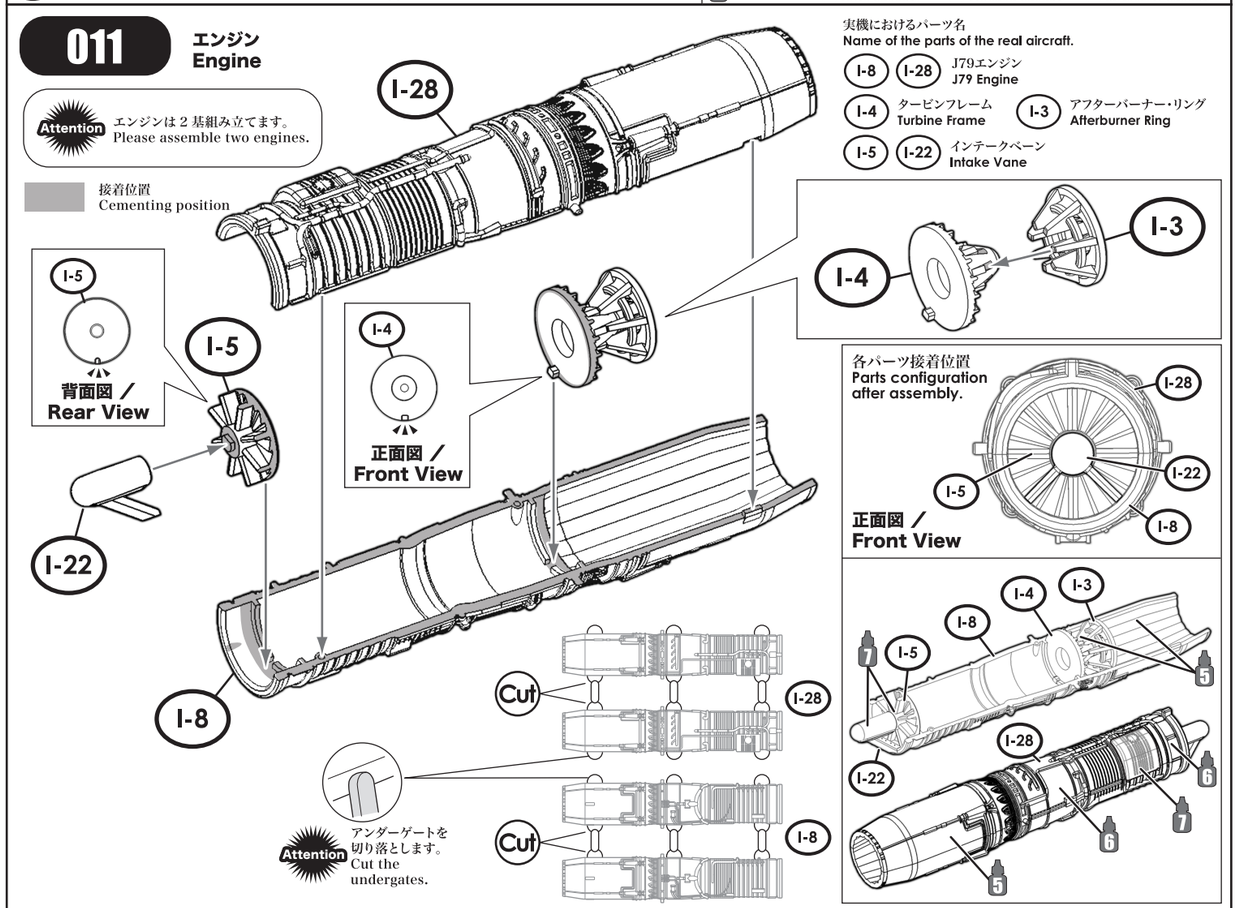

エンジン展示台 Engine Exhibition Stand

Iランナーのランナー部分から切り出して、簡易的なエンジン展示台を作ることができます。(おまけなので、必ず組み立てる必要はありません。)
You can create a simplified display stand for the engine by cutting off the I sprue. (This is an optional feature, it is not required for the model.)

組み立て Assembly

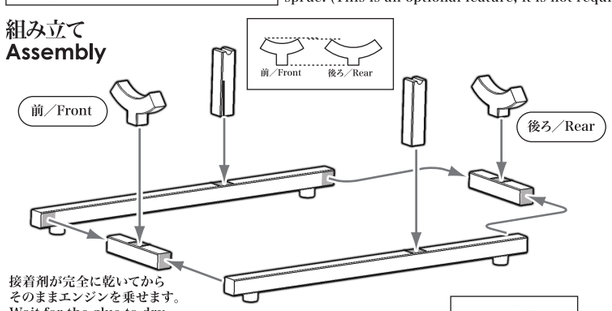

接着剤が完全に乾いてからそのままエンジンを乗せます。
Wait for the glue to dry up completely before placing the engine.

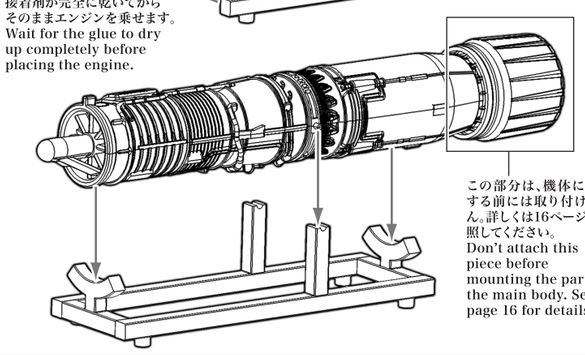

この部分は、機体に搭載する前には取り付けません。詳しくは16ページを参照してください。
Don't attach this piece before mounting the part on the main body. See page 16 for details.

Iランナー1枚から1セットのみ取り出せます。
It is possible to create one stand from I sprue.

実際のスケールではありません。
Differs from real scale.

接着取り付け面を直角になるようにヤスリなどで磨いてから接着してください。
File the attaching surfaces before cementing.

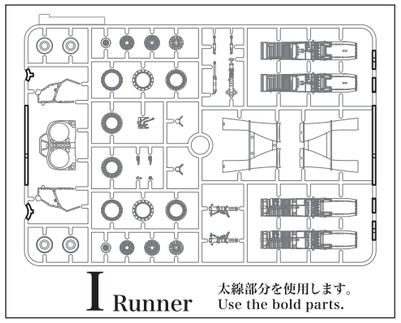

太線部分を使用します。
Use the bold parts.

使用例 Example of use

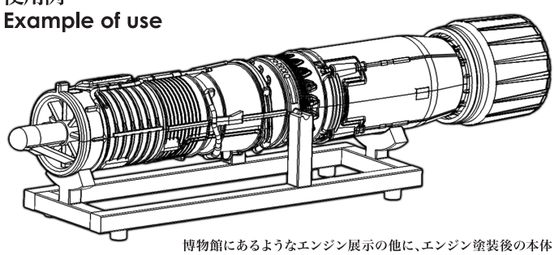

博物館にあるようなエンジン展示の他に、エンジン塗装後の本体に組み込むまでの保管用のエンジン架としてもご利用ください。
You can use this stand to exhibit your engine like a museum piece, or to hold your painted engine before inserting it into the plane.

012 穴開け加工 How to Open Holes

Attention 兵装の選択に合わせて穴開けの選択を行います。
Check where to drill the holes according to the selected weapons.

Attention うっすらと凸モールドがありますがG型では使用しませんので、カッターなどで削り落とします。
There is faint convex molding on this part, but it should not be used with the G type, so please shave it off with a hobby knife or other tool.

左側下面 / Left Bottom View

実機におけるパーツ名
Name of the parts of the real aircraft.
H-3 胴体外板(底面) Fuselage Outer Panel (Bottom)

センタードロップタンク Center Drop Tank

センタードロップタンクを取り付ける時のみに穴を開けます。(27ページ参照)
Drill these holes only if you want to attach the center drop tank. (See page 27 for details.)

27ページ 037 を参照してください。 Refer to paragraph 037 on page 27.

センタードロップタンク Center Drop Tank

Not Attached 付けない　Option
穴を開けない。
Don't drill any hole here.

内翼下面 外側ハードポイント External Hardpoints Under the Inner Wings

翼下ドロップタンク、もしくはパイロンを取り付ける時のみに穴を開けます。(27ページ参照)
Drill these holes only if you want to attach the under-wing drop tanks or pylons. (See page 27 for details)

27ページ 038 を参照してください。 Refer to paragraph 038 on page 27.

翼下ドロップタンク Under Wing Drop Tanks or パイロン Pylons

Not Attached 付けない　Option
穴を開けない。
Don't drill any hole here.

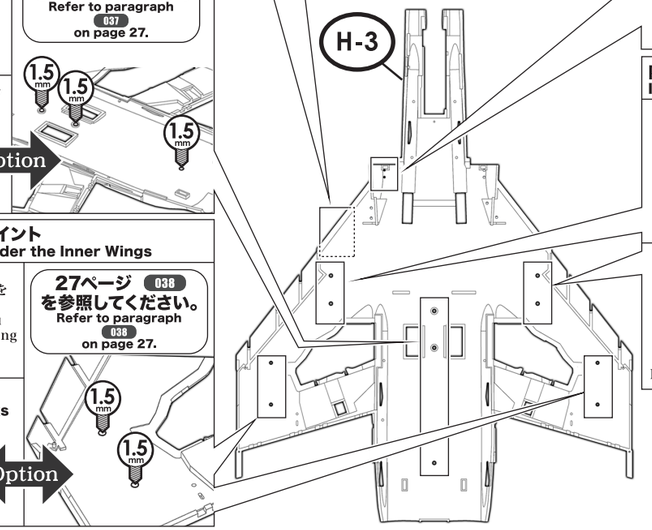

Attention パーツ取り付け用の穴を開けます。
Open a hole to attach.

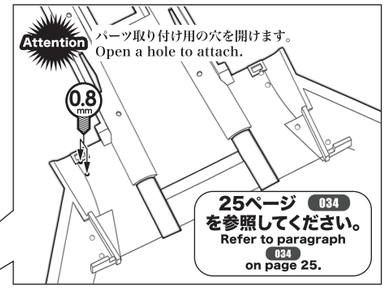

25ページ 034 を参照してください。 Refer to paragraph 034 on page 25.

内翼下面 内側ハードポイント Internal Hardpoints Under the Inner Wings

パイロンを取り付ける時のみ穴を開けます。(29ページ参照)
Drill these holes only if you want to attach the pylons for the missiles. (See page 29 for details.)

29ページ 042 を参照してください。 Refer to paragraph 042 on page 29.

パイロン Pylons

Not Attached 付けない　Option
穴を開けない。
Don't drill any hole here.

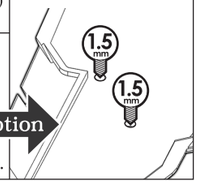

各パーツ接着位置
Parts configuration after assembly.

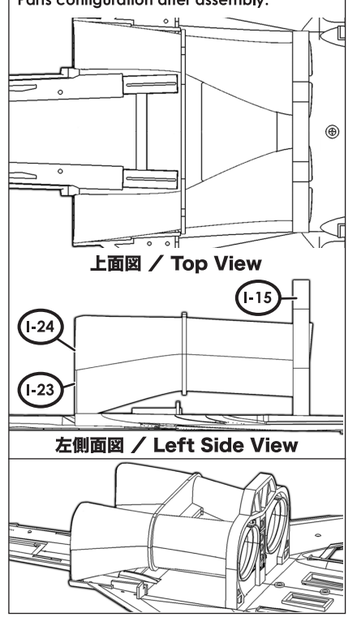

013 エアダクト Air Ducts

実機におけるパーツ名
Name of the parts of the real aircraft.
I-23 I-24 エアダクト Air Ducts　I-15 隔壁 Bulkhead

接着位置
Cementing position

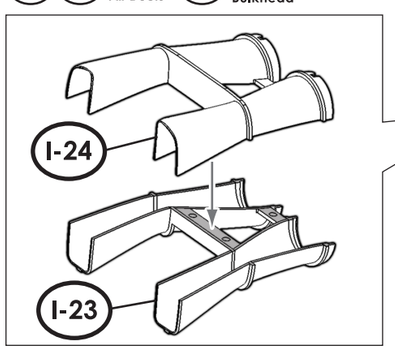

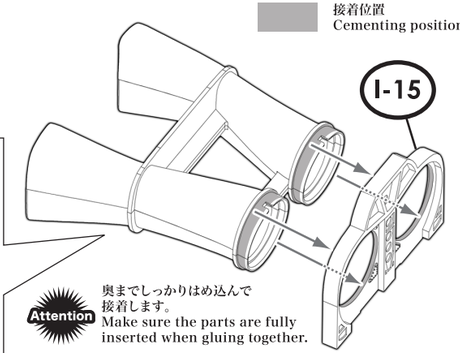
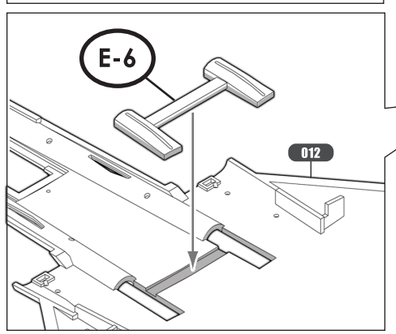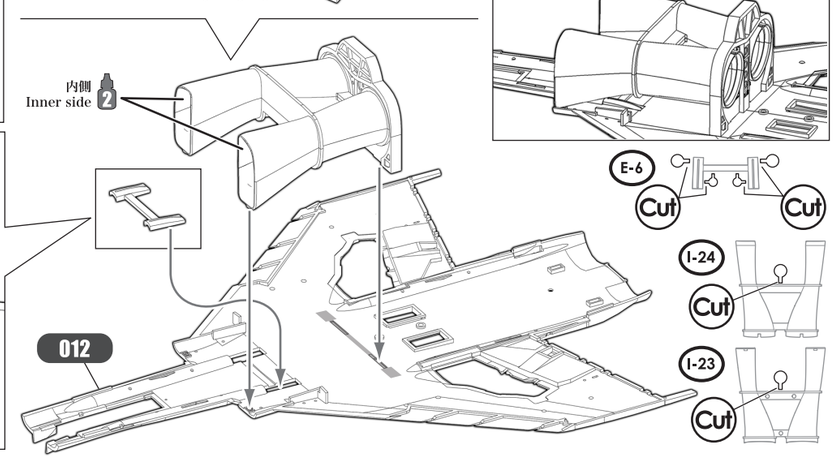
Attention 奥までしっかりはめ込んで接着します。
Make sure the parts are fully inserted when gluing together.