038 キャノピー Canopy

Warning キャノピーは、開状態と閉状態を選択して組み立てます。
Choose whether to reproduce the canopy "open" or "closed".

実機におけるパーツ名
Name of the parts of the real aircraft.

- G-3 ウインドシールド Windshield
- G-4 前部キャノピー Front Canopy
- G-5 後部キャノピー Rear Canopy
- G-6 キャノピー固定部 Fixed Canopy
- C-23 バックミラー Back Mirror
- C-17 キャノピーフレーム Canopy Frame
- C-21 C-6 キャノピーアクチュエーター Canopy Actuator

キャノピー開状態 Canopy : Open

接着位置 Cementing position

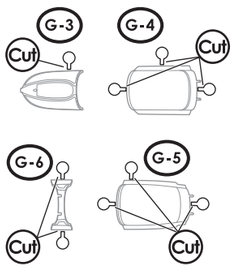

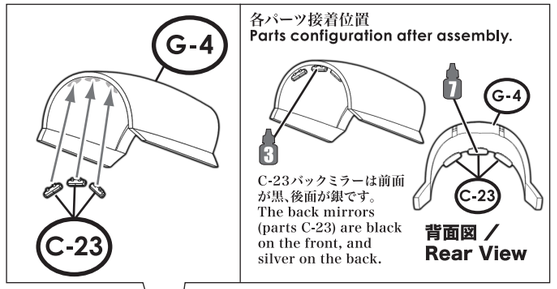

各パーツ接着位置
Parts configuration after assembly.

C-23バックミラーは前面が黒、後面が銀です。
The back mirrors (parts C-23) are black on the front, and silver on the back.

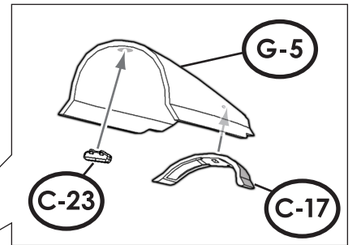

各パーツ接着位置
Parts configuration after assembly.

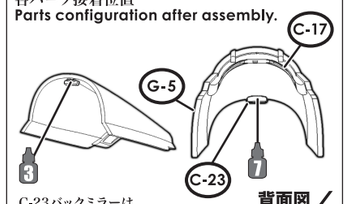

C-23バックミラーは前面が黒、後面が銀です。
The back mirrors (parts C-23) are black on the front, and silver on the back.

Warning 破損注意!! Be careful not to damage any part!!

キャノピー正面は透明ブルーを薄めて塗ります。
Dilute the transparent blue color and paint it on the front of the canopy.

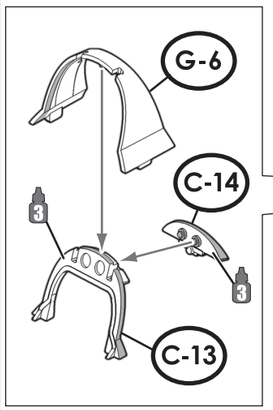

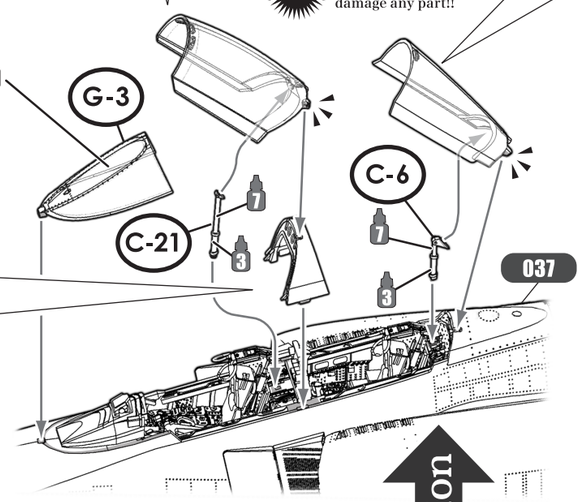

各パーツ接着位置
Parts configuration after assembly.

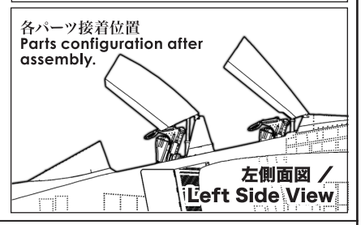

Option

キャノピー閉状態 Canopy : Closed

実機におけるパーツ名
Name of the parts of the real aircraft.

- C-13 C-14 キャノピー固定部フレーム Fixed Canopy Frame

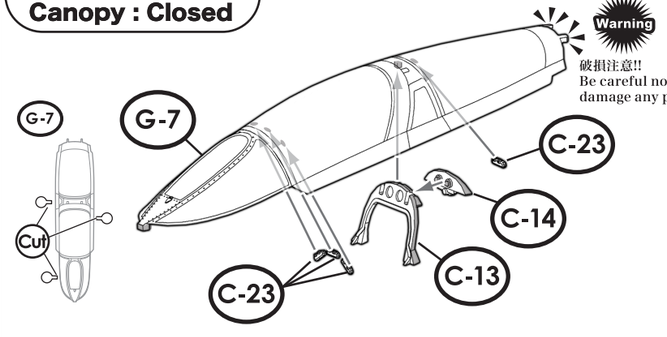

キャノピー正面は透明ブルーを薄めて塗ります。
Dilute the transparent blue color and paint it on the front of the canopy.

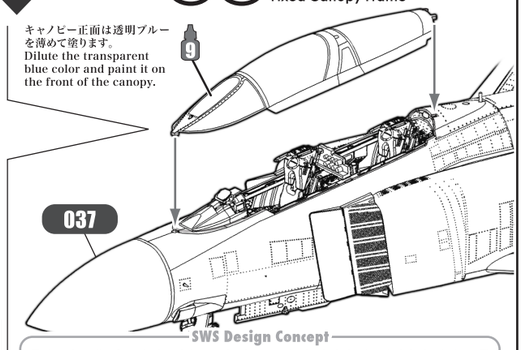

各パーツ接着位置
Parts configuration after assembly.

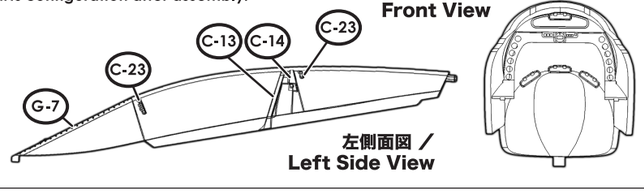

SWS Design Concept

F-4シリーズのキャノピーはタンデム式のコックピットをカバーするため、前後に長く、ウインドシールド、前席キャノピー、中間固定部、後席キャノピーと4分割されています。視界を確保するため側面下部が横に膨らんだ形で、胴体との接線は複雑な曲線になっています。ウインドシールドの透明部は3分割で、真ん中は平面になっています。直前には雨滴除去用のエア吹き出しスリットがあります。
To cover the tandem cockpit of the F-4 series, the long canopy is split into four sections: windshield, front canopy, fixed mid-section, and rear canopy. To facilitate visibility, the sides bulge outwards at the bottom, and the joint line with the body is a complex curve. The transparent part of the windshield is divided into three sections with a flat piece in the middle. In front of it there is a slot blowing air for removing raindrops.

039 センタードロップタンク Center Drop Tank

接着位置 Cementing position

実機におけるパーツ名
Name of the parts of the real aircraft.

- A-2 A-16 A-11 センタードロップタンク Center Drop Tank

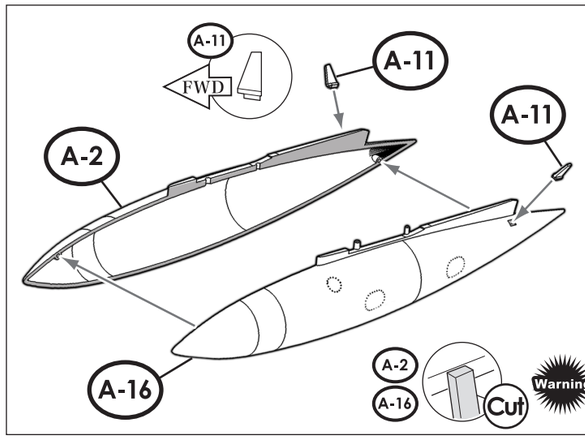

各パーツ接着位置
Parts configuration after assembly.

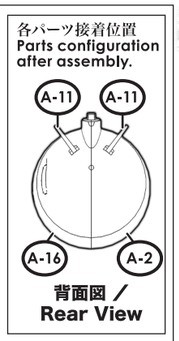

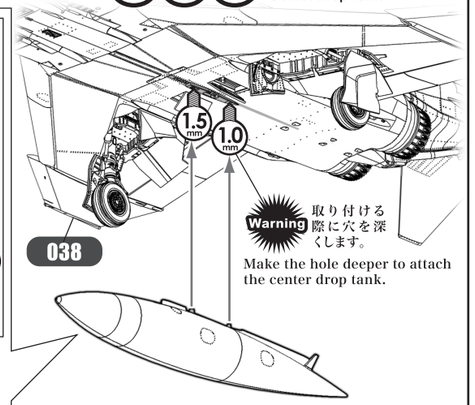

Warning 取り付ける際に穴を深くします。
Make the hole deeper to attach the center drop tank.

Warning アンダーゲートを切り落とします。
Cut the undergates.

040 翼下ドロップタンク Under Wing Drop Tanks

接着位置 Cementing position

※11ページ 013 項目の選択を確認してください。
* Please check the two options mentioned in paragraph 013 (page 11).

Warning 11ページ 013 項目の兵装の選択で、翼下ドロップタンクを取り付ける選択をして開けた穴に取り付けます。
According to the option chosen from paragraph 013 (page 11), choose to attach or not the under wing drop tanks and fix them to the opened holes.

Warning 翼下ドロップタンクは2基組み立てます。
Assemble 2 under wing drop tanks.

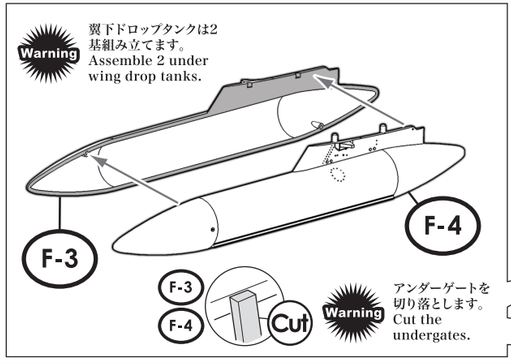

Warning アンダーゲートを切り落とします。
Cut the undergates.

実機におけるパーツ名
Name of the parts of the real aircraft.

- F-3 F-4 翼下ドロップタンク Under Wing Drop Tanks

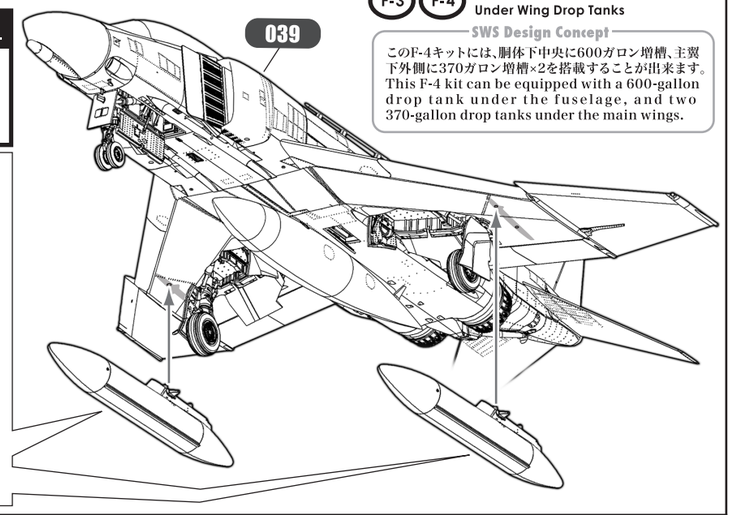

SWS Design Concept

このF-4キットには、胴体下中央に600ガロン増槽、主翼下外側に370ガロン増槽×2を搭載することが出来ます。
This F-4 kit can be equipped with a 600-gallon drop tank under the fuselage, and two 370-gallon drop tanks under the main wings.

041 パイロンとランチャー Pylons and Launchers

Warning 破損注意。
Be careful not to damage any part!!

接着位置 Cementing position

実機におけるパーツ名
Name of the parts of the real aircraft.

- J-45 J-46 パイロン Pylons
- J-40 ランチャー Launcher
- J-41 揺れ止め Sway Brace

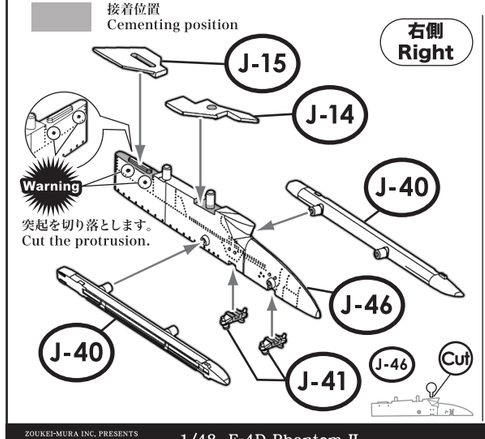

突起を切り落とします。
Cut the protrusion.

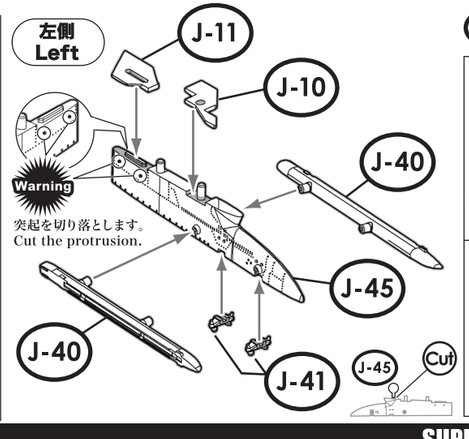

突起を切り落とします。
Cut the protrusion.
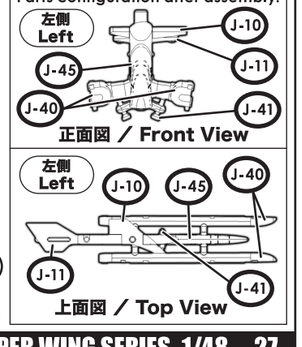
各パーツ接着位置
Parts configuration after assembly.