020 テールパイプシール / Tail Pipe Seals

実機におけるパーツ名
Name of the parts of the real aircraft.

A-6 テールパイプシール(左側) Tail Pipe Seals (Left)
A-7 テールパイプシール(右側) Tail Pipe Seals (Right)

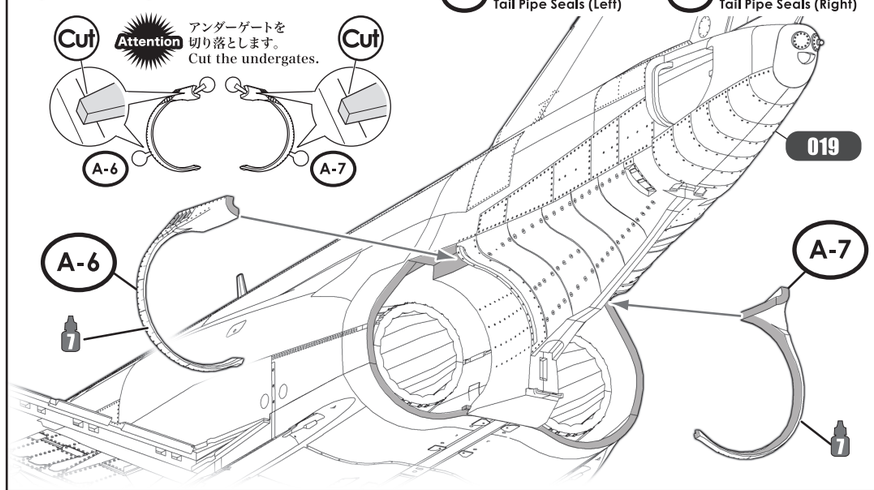

各パーツ接着位置
Parts configuration after assembly.

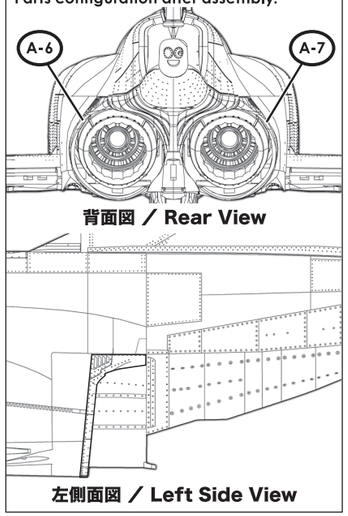

021 エグゾーストノズル / Exhaust Nozzle

SWS Design Concept
2基のエンジンのエグゾーストノズルから後ろの胴体後部は独特の断面を持っています。エンジン排気から守るために、尾部下面はチタン製で、とくにノズル直後はコルゲーションが施されたパネルが並べられていて、この部分の表現もF-4らしさのポイントとなっています。
The aft end of the rear fuselage has a distinctive section behind the exhaust nozzles of the two engines. The underside tail is made of titanium to protect against the hot exhaust gases. The corrugated panels behind the nozzles stand out as one of the most distinctive F-4 features.

接着位置 Cementing position

実機におけるパーツ名
Name of the parts of the real aircraft.

I-10 I-12 エグゾーストノズル(開) Opened Exhaust Nozzles

開き状態 / Open

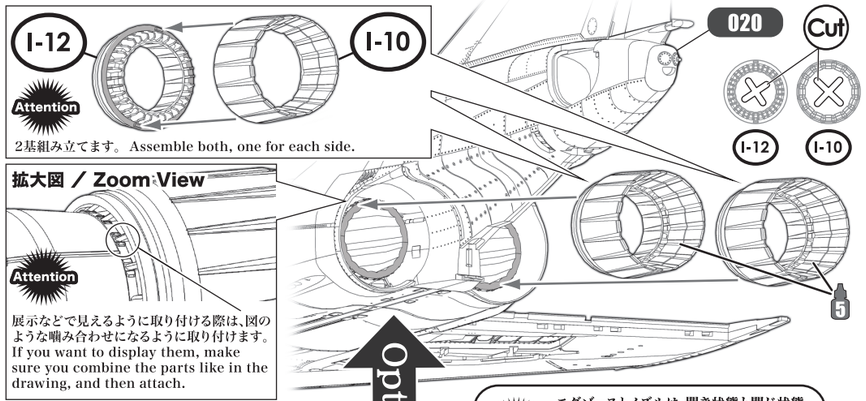

各パーツ接着位置
Parts configuration after assembly.

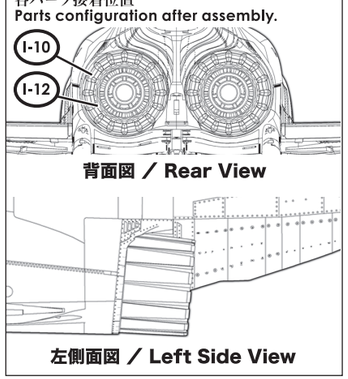

Option

Attention エグゾーストノズルは、開き状態と閉じ状態のどちらかを選択して取り付けます。
You can choose to have the nozzles closed or opened.

閉じ状態 / Closed

実機におけるパーツ名
Name of the parts of the real aircraft.

I-11 I-16 エグゾーストノズル(閉) Closed Exhaust Nozzles

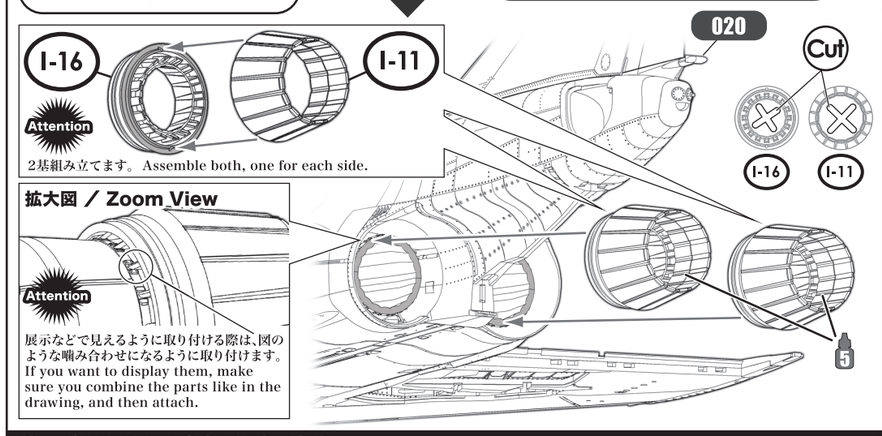

各パーツ接着位置
Parts configuration after assembly.

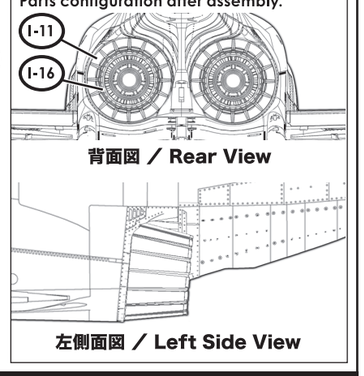

022 フラップとエルロン / Flap and Aileron

Attention フラップとエルロンを上げ位置もしくは、下げ位置のどちらかに選択して組み立てます。
You can choose to have the flaps and ailerons lowered or raised.

接着位置 Cementing position

SWS Design Concept
内翼後端は2分割されていて、内側がフラップ、外側がエルロンになっています。フラップは30°と60°の二段階で下がります。
The inner wing tip has been split in two parts: the inner side serves as flap, the outer side as aileron. The flap goes down to 30° and 60°.

実機におけるパーツ名
Name of the parts of the real aircraft.

E-5 E-7 フラップ(左側) Flap (Left)
E-4 E-8 フラップ(右側) Flap (Right)
E-2 E-10 エルロン(左側) Aileron (Left)
E-3 E-9 エルロン(右側) Aileron (Right)

上げ位置 / Raised Position

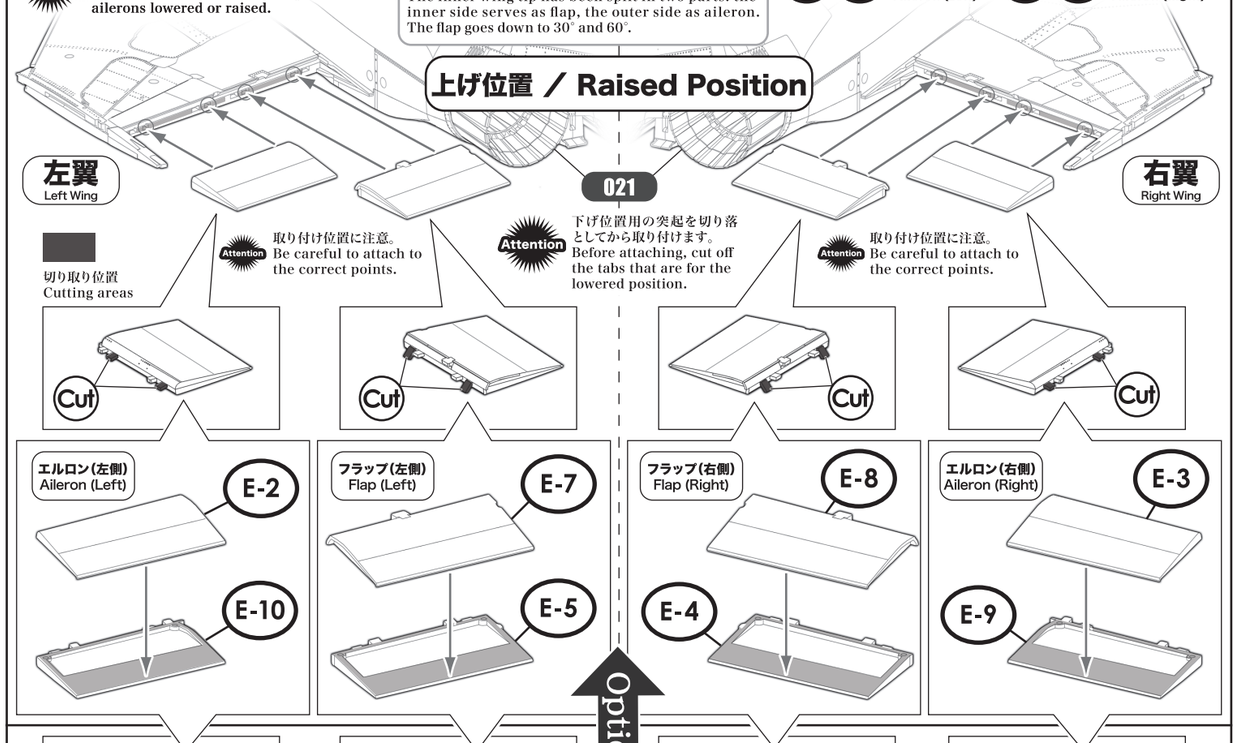
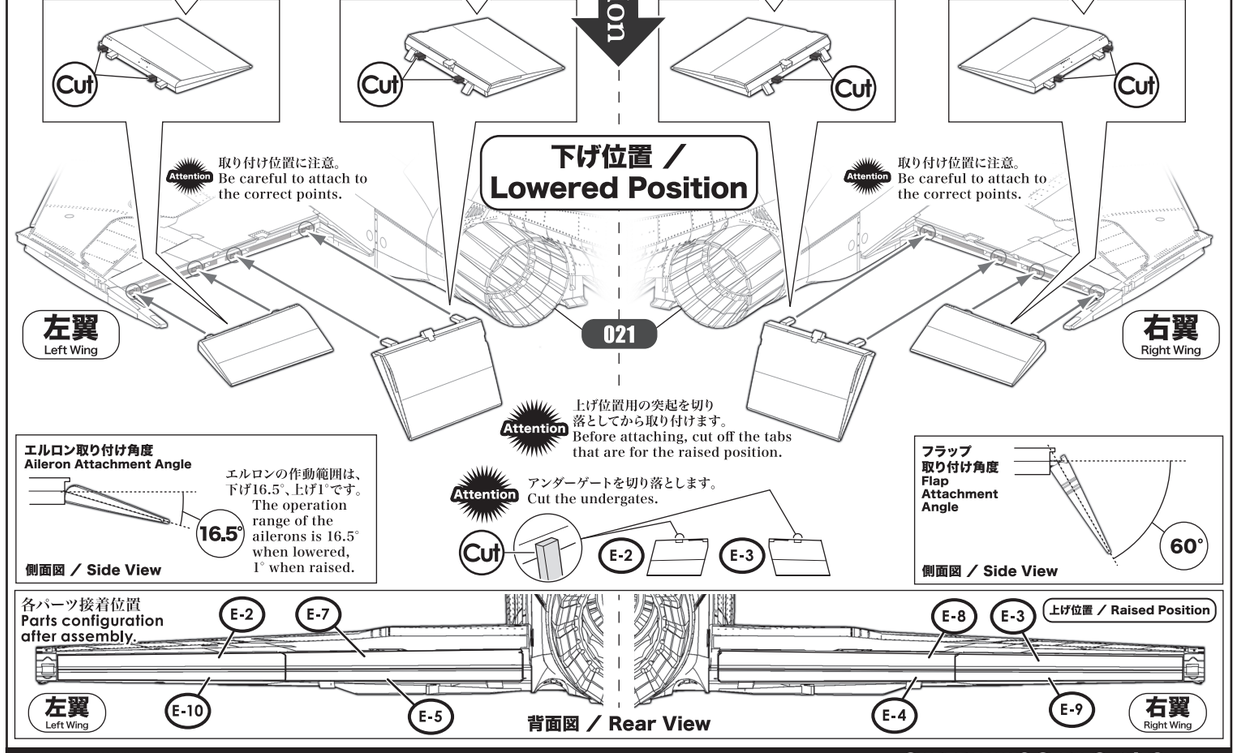
下げ位置 / Lowered Position