027 アレスティングフック Arresting Hook

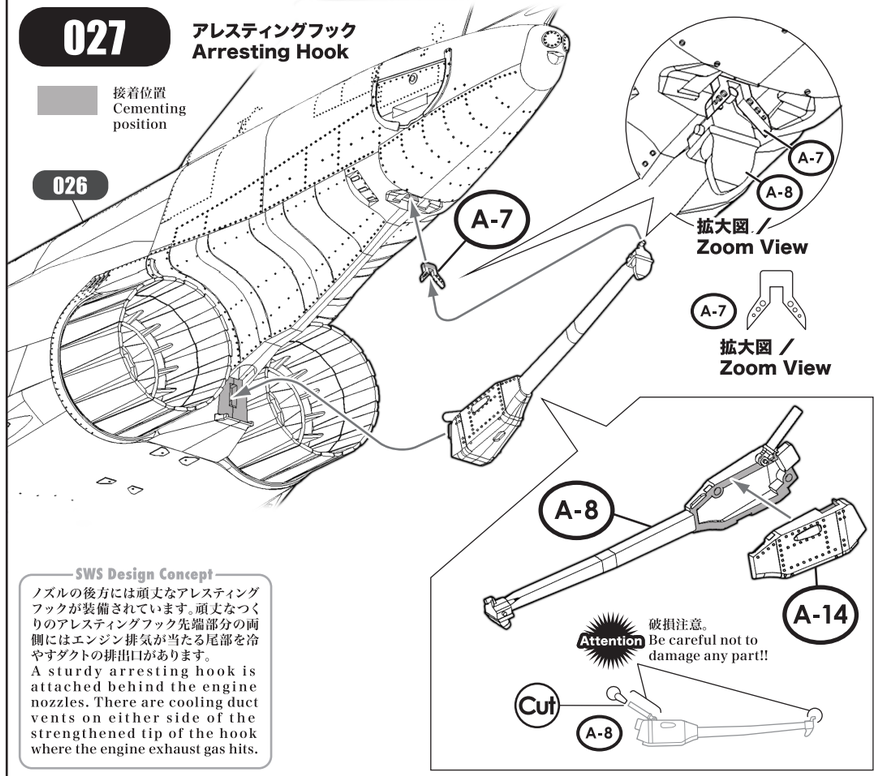

実機におけるパーツ名
Name of the parts of the real aircraft.

A-8 A-14 アレスティングフック Arresting Hook

A-7 V字型ラッチ V-shaped Latch

各パーツ接着位置
Parts configuration after assembly

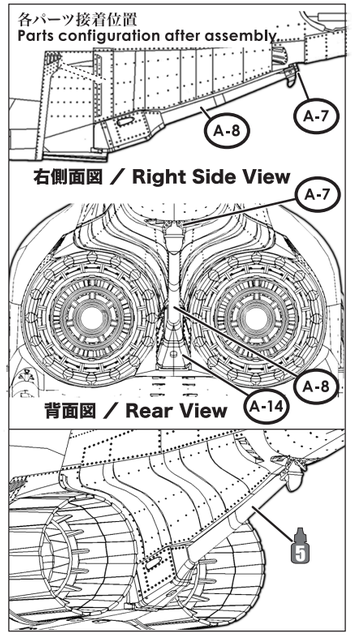

SWS Design Concept

ノズルの後方には頑丈なアレスティングフックが装備されています。頑丈なつくりのアレスティングフック先端部分の両側にはエンジン排気が当たる尾部を冷やすダクトの排出口があります。
A sturdy arresting hook is attached behind the engine nozzles. There are cooling duct vents on either side of the strengthened tip of the hook where the engine exhaust gas hits.

028 スタビレーター Stabilator

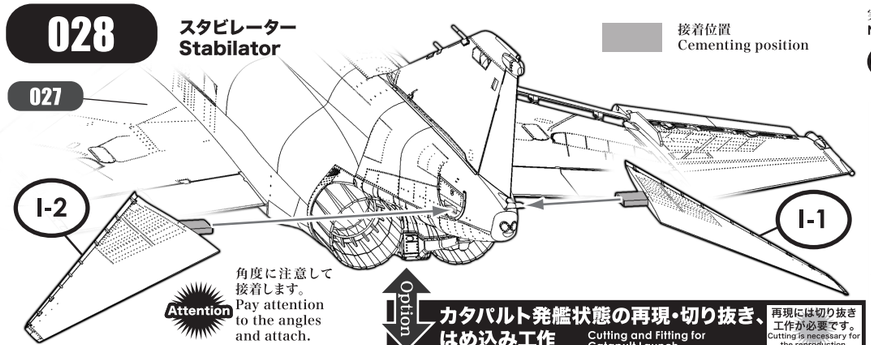

実機におけるパーツ名
Name of the parts of the real aircraft.

I-1 I-2 スタビレーター Stabilator

各パーツ接着位置
Parts configuration after assembly.

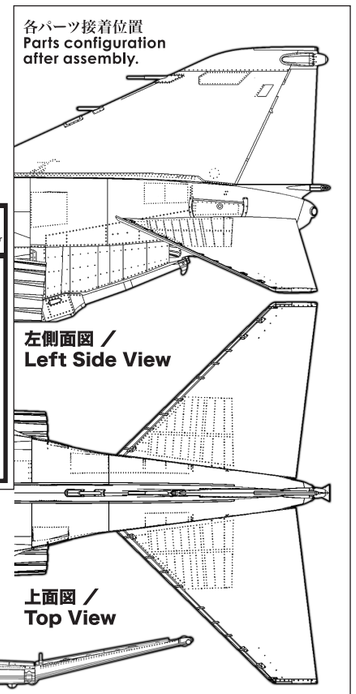

SWS Design Concept

F-4の尾翼は取り付け部を軸として全体が動く全遊動式(オールフライングテール)です。昇降舵(エレベーター)の役目も果たすため、stabilizer(スタビライザー/安定板)+elevator(エレベーター/昇降舵)で、stabilator(スタビレーター)と呼ばれています。これは"水平"尾翼ではなく、安定性向上のために23°15'の下反角がつけられています。
The F-4 tail is a fully-movable "all flying tail" pivoting around the attachment section. Because it fulfills the role of both elevator and stabilizer the tail plane is called a stabilator. The tail is not "horizontal" and has an anhedral angle of 23° 15' to enhance the plane stability.

Option カタパルト発艦状態の再現・切り抜き、はめ込み工作 Cutting and Fitting for Catapult Launch

再現には切り抜き工作が必要です。Cutting is necessary for the reproduction.

尾翼を前下げにする場合はA-21・A-22パーツを組み込みます。使用方法は30ページに確認してください。

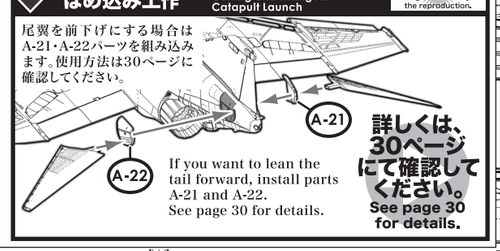

If you want to lean the tail forward, install parts A-21 and A-22. See page 30 for details.

詳しくは、30ページにて確認してください。See page 30 for details.

背面図／Rear View

下反角23° Anhedral angle 23°

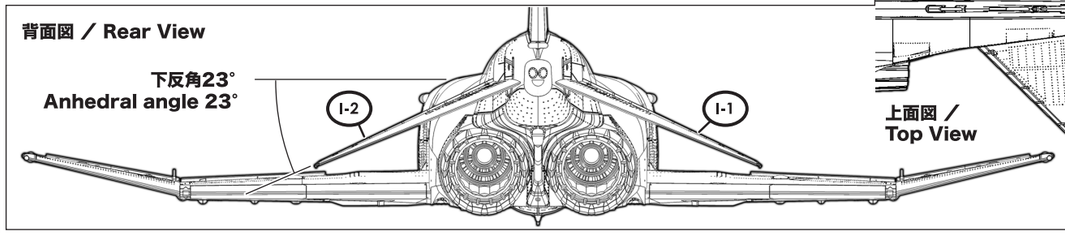

029 前脚 Nose Landing Gear

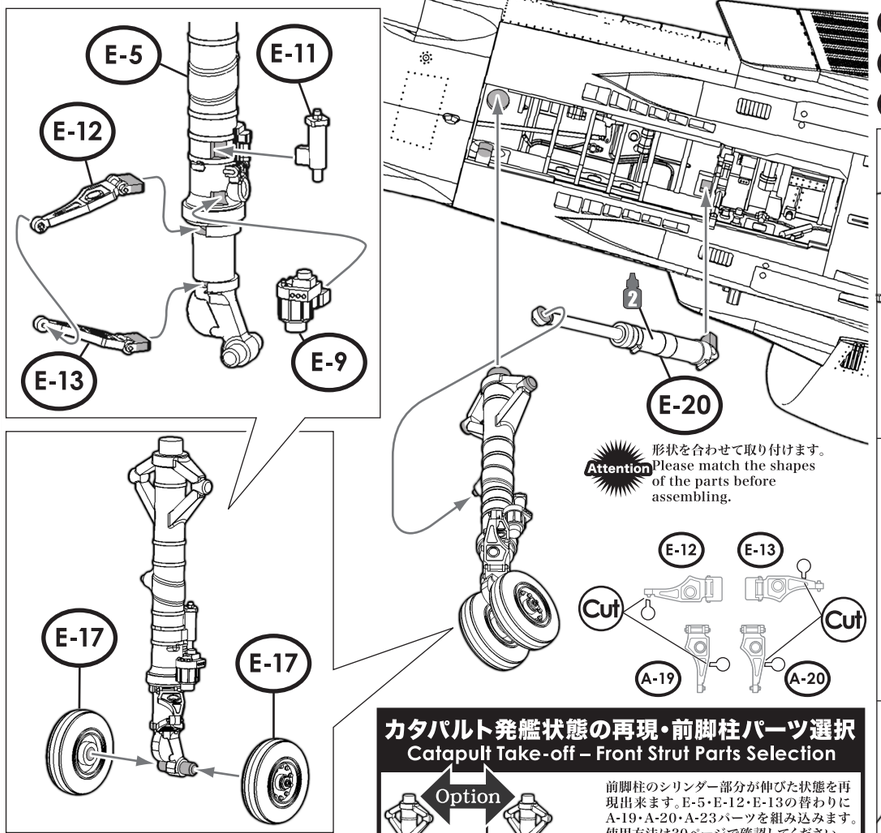

実機におけるパーツ名
Name of the parts of the real aircraft.

E-5 前脚柱 Nose Landing Gear Strut　E-17 タイヤ Tire

E-12 E-13 トルクアーム Torque Arm

E-9 E-11 ステアリングユニット Steering Unit

E-20 前脚アクチュエーター Nose Landing Gear Actuator

各パーツ接着位置
Parts configuration after assembly.

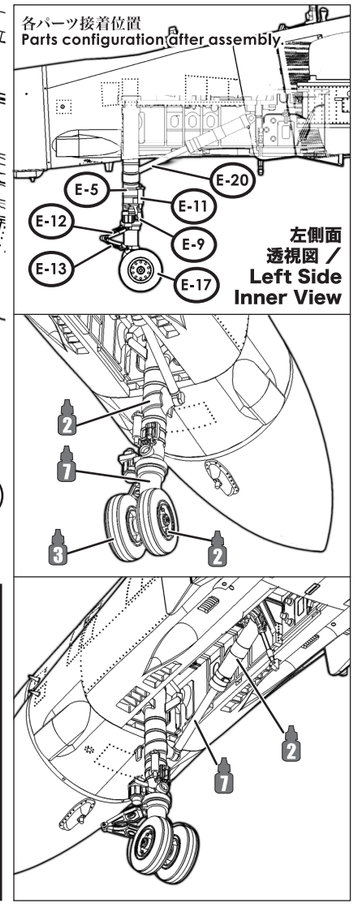

SWS Design Concept

前脚は油圧により後方へ引き込まれます。タイヤは45.7cm×18cmのダブルタイヤで、左右に各70°ずつステアリングできます。また、空母からカタパルト発進する際には、前脚のシリンダー部分が51cm伸びて、迎角を大きく取ります。
The front landing gear is deployed forward by a hydraulically-operated actuator. The twin 45.7cm × 18cm nose tires can steer 70° to the left and right. During catapult launch from the carrier the front strut cylinder extends to 51cm in order to increase the angle of attack.

カタパルト発艦状態の再現・前脚柱パーツ選択 Catapult Take-off – Front Strut Parts Selection

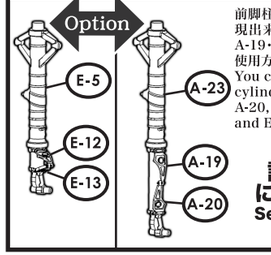

前脚柱のシリンダー部分が伸びた状態を再現出来ます。E-5・E-12・E-13の替わりにA-19・A-20・A-23パーツを組み込みます。使用方法は30ページで確認してください。
You can reproduce the nose-gear cylinder extended. Install parts A-19, A-20, and A-23 instead of E-5, E-12, and E-13. See page 30 for details.

詳しくは、30ページにて確認してください。See page 30 for details.

030 前脚収納庫前扉 Nose Landing Gear Front Door

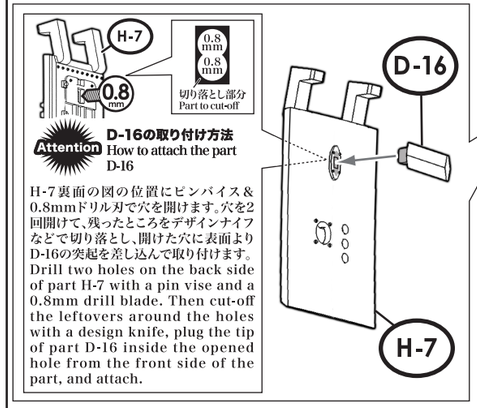

Attention D-16の取り付け方法 How to attach the part D-16

H-7裏面の図の位置にピンバイス&0.8mmドリル刃で穴を開けます。穴を2回開けて、残ったところをデザインナイフなどで切り落とし、開けた穴に表面よりD-16の突起を差し込んで取り付けます。
Drill two holes on the back side of part H-7 with a pin vise and a 0.8mm drill blade. Then cut-off the leftovers around the holes with a design knife, plug the tip of part D-16 inside the opened hole from the front side of the part, and attach.

接着位置 Cementing position

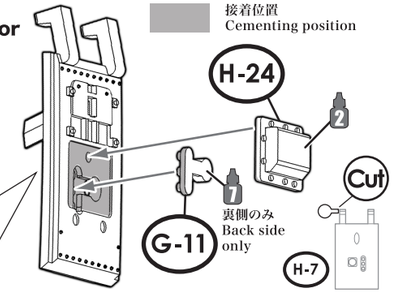

実機におけるパーツ名
Name of the parts of the real aircraft.

H-7 H-24 G-11 前脚収納庫前扉 Nose Landing Gear Front Door

D-16 ブレードアンテナ Blade Antenna

各パーツ接着位置
Parts configuration after assembly.

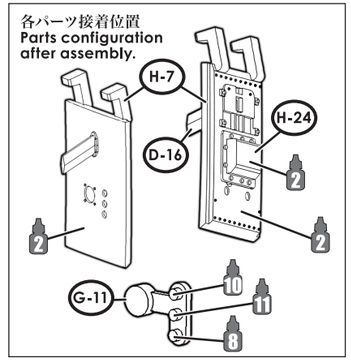

SWS Design Concept

海軍型では前脚の前カバーにランディングライトとアプローチインディケーターライトがあります。アプローチインディケーターライトは空母から着艦進入角度を確認するためのもので、上から、グリーン、アンバー、レッドです。
In the Navy type, landing lights and an approach indicator are mounted on the front landing gear door. The approach indicator light is intended to ascertain the carrier landing approach angle and it consists of three lights colored green, amber and red.