3-1. G イグニッションコード（右側） Spark Plug Cord（Right）

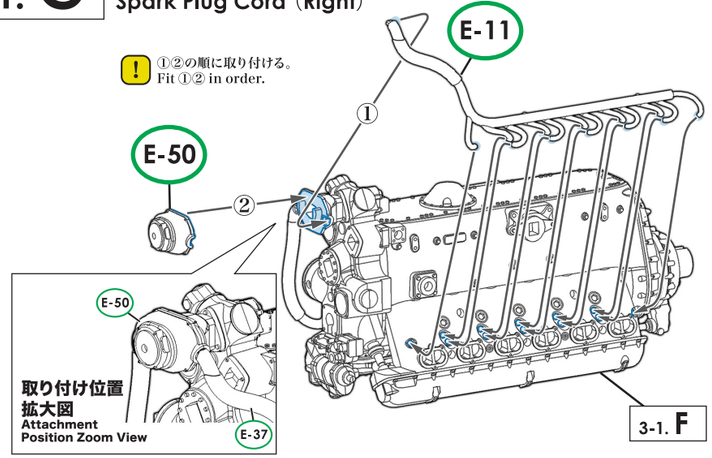

① ②の順に取り付ける。
Fit ①② in order.

実機におけるパーツ名
Name of the parts implemented in the actual aircraft.

E-11 イグニッションコード（右側） Spark Plug Cord（Right）
E-50 ツインマグネトー Twin Magneto

各パーツ接着位置 Parts configuration after assembly.

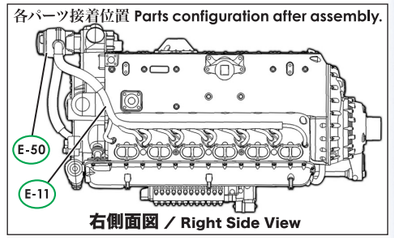

右側面図 / Right Side View

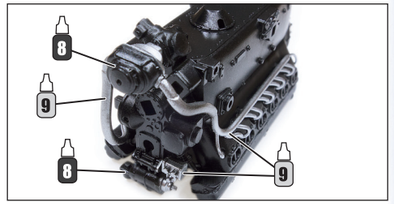

3-1. H 吸気パイプ Air Intake Pipe

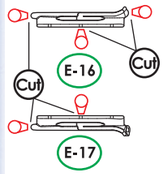

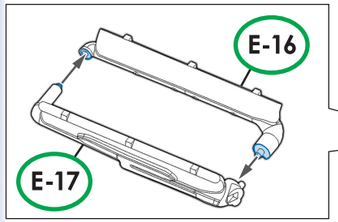

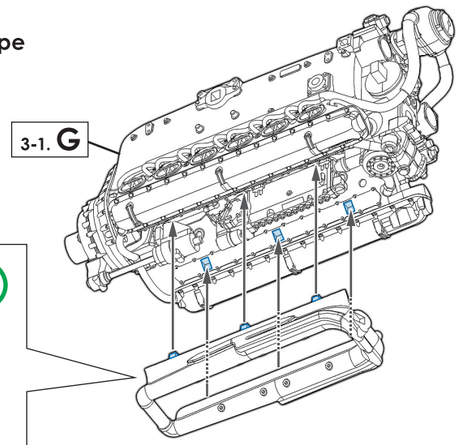

実機におけるパーツ名
Name of the parts implemented in the actual aircraft.

E-16 E-17 吸気パイプ Air Intake Pipe

各パーツ接着位置 Parts configuration after assembly.

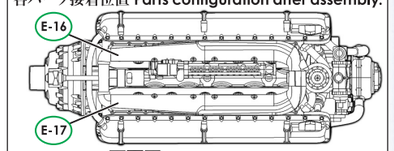

下面図 / Bottom View

3-1. I 過給器 Supercharger

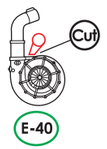

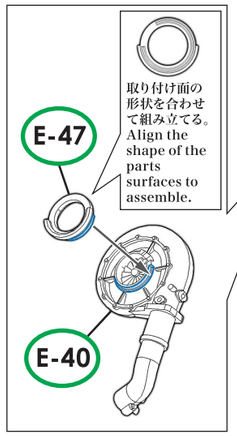

① ②の順に取り付ける。
Fit ①② in order.

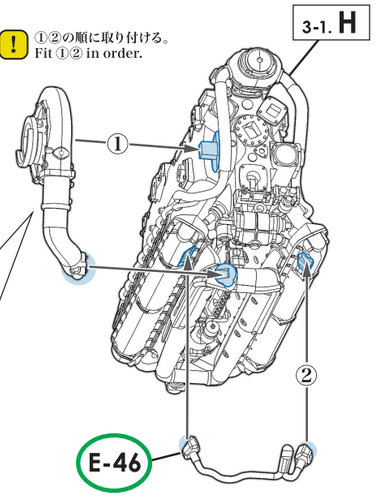

実機におけるパーツ名
Name of the parts implemented in the actual aircraft.

E-40 E-47 過給器 Supercharger

各パーツ接着位置 Parts configuration after assembly.

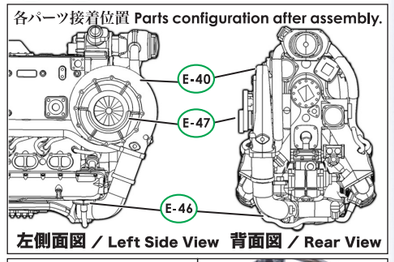

左側面図 / Left Side View　背面図 / Rear View

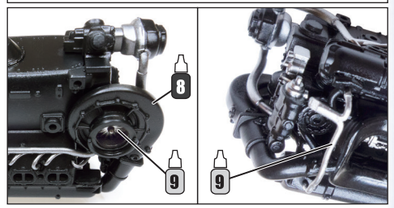

3-1. J エンジン架 Engine Mount

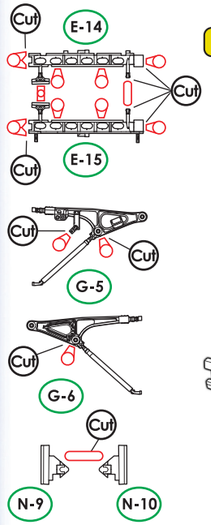

① ②③の順に取り付ける。
Fit ①②③ in order.

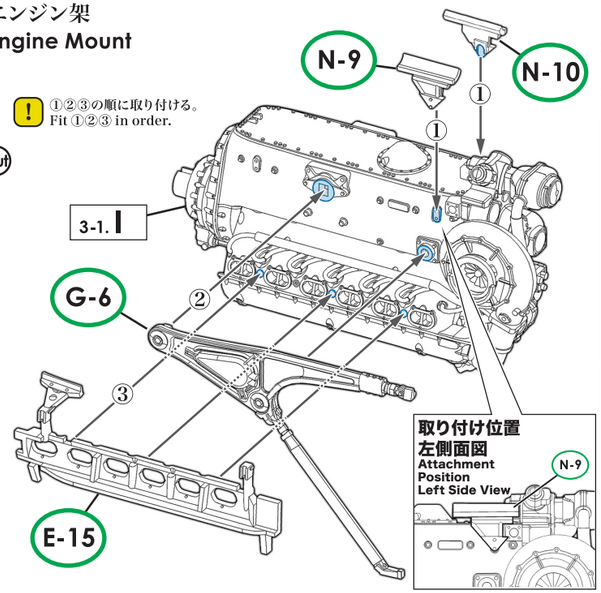

実機におけるパーツ名
Name of the parts implemented in the actual aircraft.

G-6 エンジン架（左側） Engine Mount（Left）
E-15 排気管シュラウド（左側） Exhaust Pipes Shrouds（Left）
N-9 N-10 機銃架 Machine Gun Mount

各パーツ接着位置 Parts configuration after assembly.

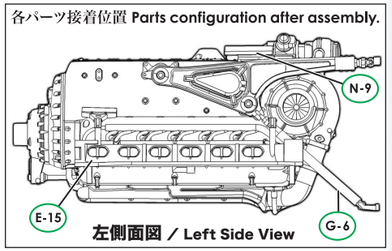

左側面図 / Left Side View

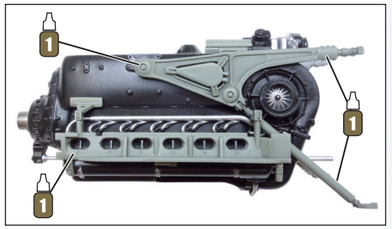

① ②の順に取り付ける。
Fit ①② in order.

E-20は、接着せずに差し込むのみ。
Insert E-20 without cementing.

▲= 29ページ 3-3.K にて参照。
Refer to paragraph 3-3.K on page 29.

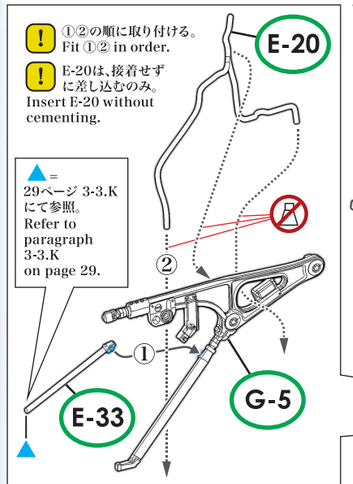

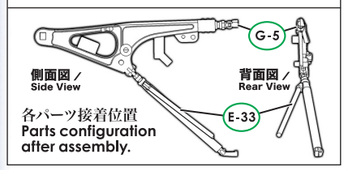

各パーツ接着位置 Parts configuration after assembly.

接着せずに差し込む。
Insert the end without cementing.

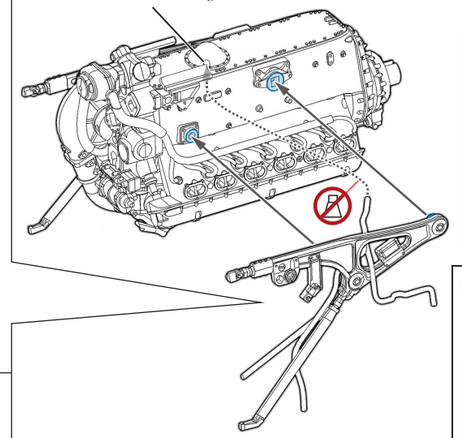

実機におけるパーツ名
Name of the parts implemented in the actual aircraft.

G-5 E-33 エンジン架（右側） Engine Mount（Right）
E-20 右ブリーザードレイン Right Breather Drain

実機におけるパーツ名
Name of the parts implemented in the actual aircraft.

E-14 排気管シュラウド（右側） Exhaust Pipes Shrouds（Right）

各パーツ接着位置 Parts configuration after assembly.

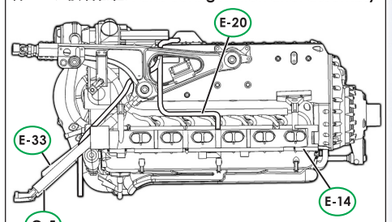

左側面図 / Left Side View

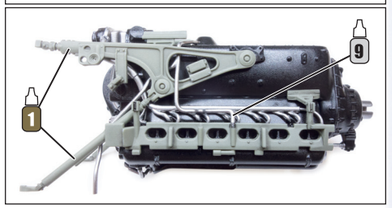

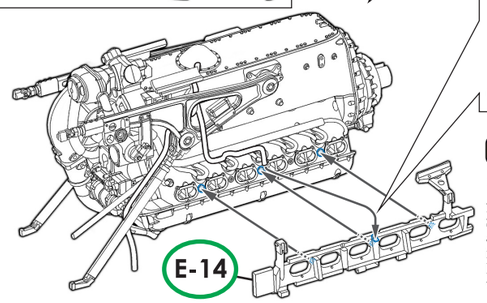

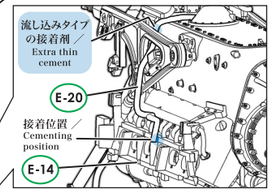

E-14の取り付けの際に、E-20をずらします。その後、図の位置に取り付けます。また、その上部のエンジン架裏側に流し込みタイプの接着剤などで固定すると安定します。
Shift E-20 when installing E14 to attach to the position in the illustration. It is better to secure E-20 to upper engine mount back with thin liquid glue.