# Teil 3-2.

# Cockpit

## コックピット ／ Cockpit

**Teil 3-2.**
総部品数
TOTAL PARTS
**45**点

Teil 3-2. ではコックピットの組み立てを解説しています。
3-2. Cockpit Assembly.

この章で使用するパーツ一覧です。
These are all of the parts used in this chapter.

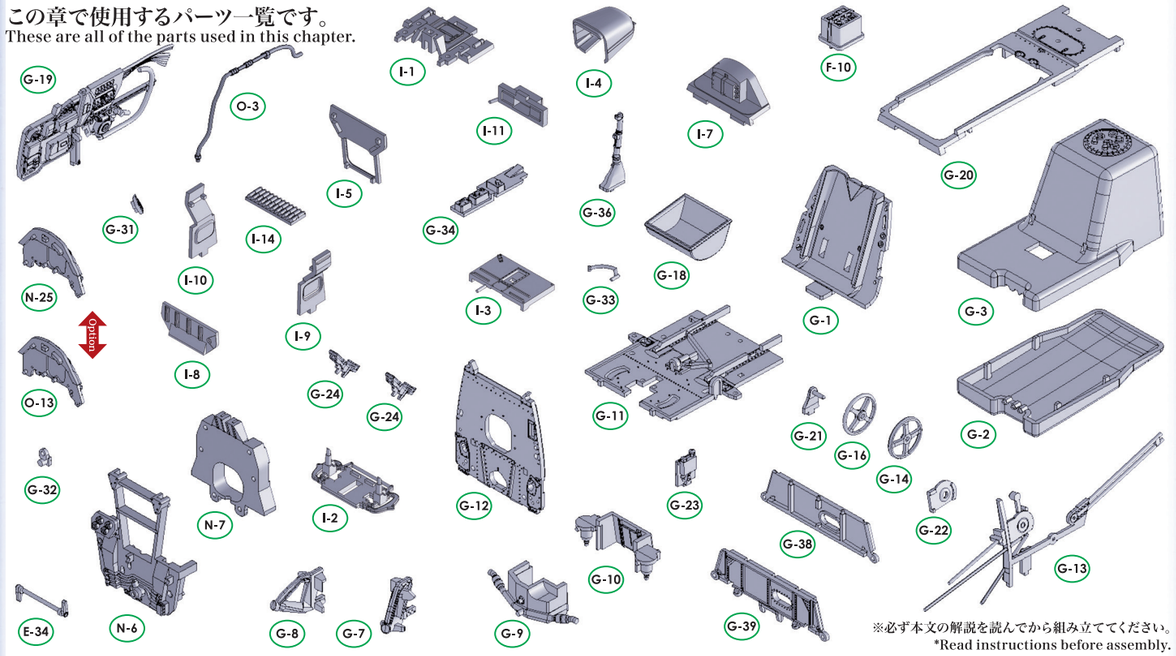


※必ず本文の解説を読んでから組み立ててください。
*Read instructions before assembly.

下記写真は、3-2.を組み立てた各部の状態を示しています。
The photographs below illustrate the completed parts of chapter 3-2.

3-2 Photo 01

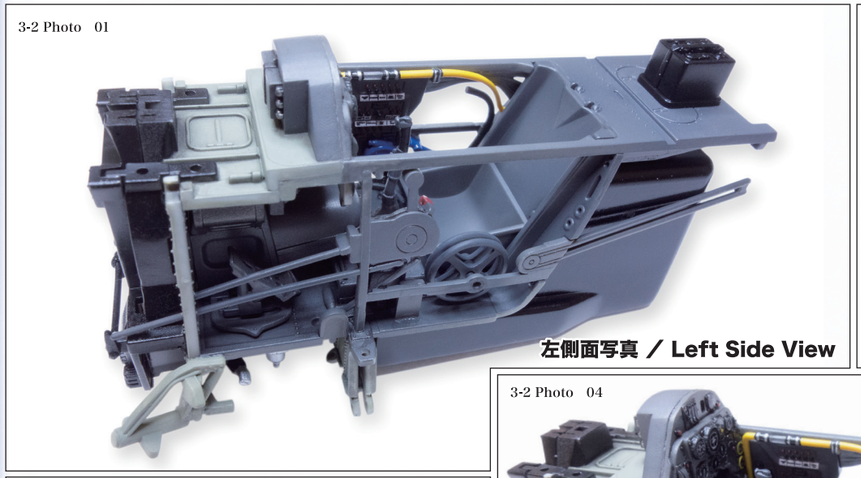

左側面写真 ／ Left Side View

3-2 Photo 02

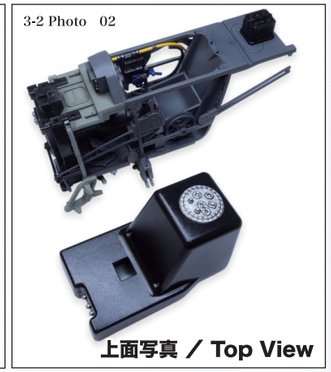

上面写真 ／ Top View

3-2 Photo 03

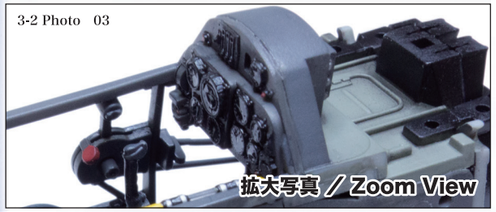

拡大写真 ／ Zoom View

3-2 Photo 04

左背面写真 ／ Left Rear View





A-12 パーツ番号 ／ Part Number
! 組み立ての際の注意点 ／ Warning Note When Assembling
Cut 不要部分をカットする ／ Cut the parts you don't need
接着位置 ／ Cementing position

## 3-2. A コックピットフロア Cockpit Floor

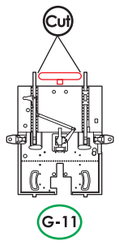


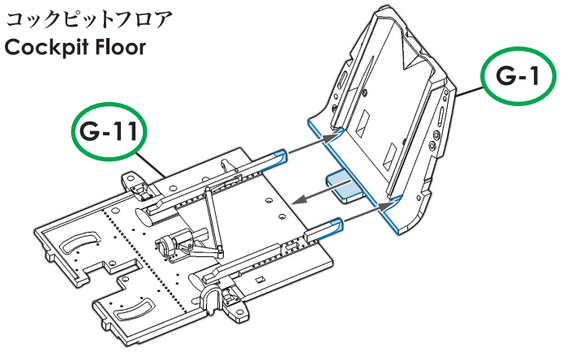


実機におけるパーツ名
Name of the parts implemented in the actual aircraft.

G-11 コックピットフロア Cockpit Floor
G-1 コックピット後部壁 Cockpit Back Wall

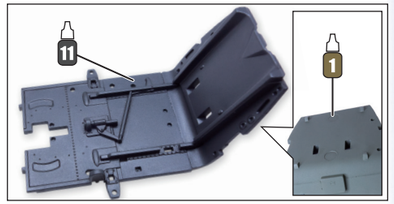


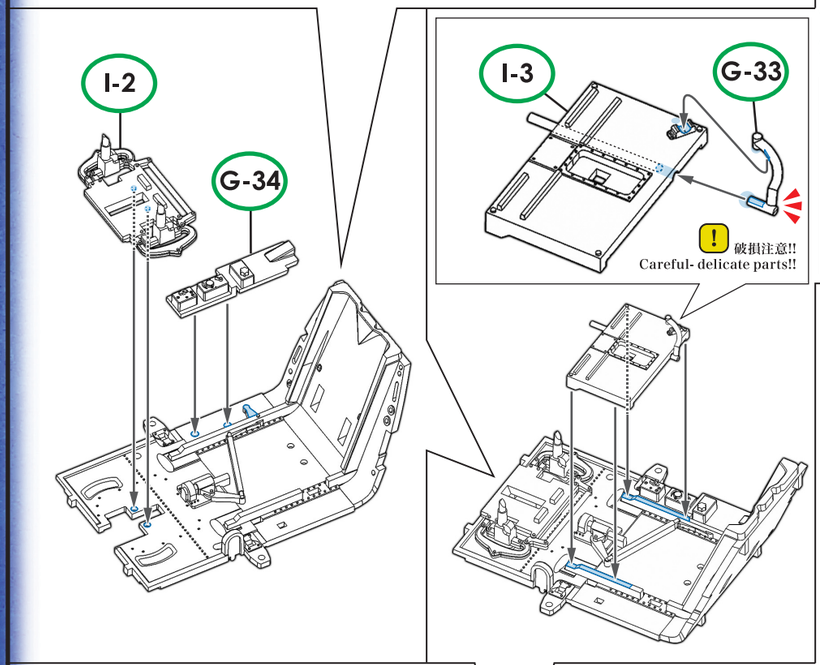


実機におけるパーツ名
Name of the parts implemented in the actual aircraft.

I-2 ペダル機構 Pedal Mechanism
G-33 ステアリングコラムロック Steering Column Lock
I-3 床 Floor
G-34 エレベーターリンクカバーと無線操作盤 Elevator Link Cover and Radio Controls

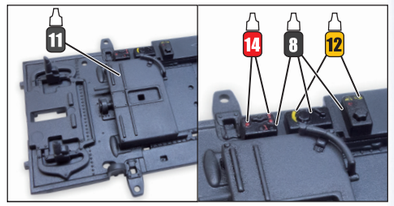


各パーツ接着位置 Parts configuration after assembly.

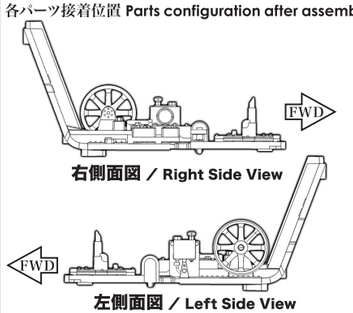


右側面図 ／ Right Side View




左側面図 ／ Left Side View

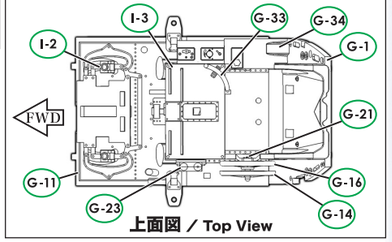


上面図 ／ Top View

**SWS Design Concept**

パーツのG-14はフラップ操作ホイールで、G-16は水平尾翼取り付け角操作ホイールです。実機では、どちらも手で回して操作しますが、スプロケットホイールとチェーンで繋がっているので、ぐるぐる回るということはありません。パイロットが握っただけでどちらかが判別できるように、ホイールの断面が変えられています。もちろんSWSでも、その小さな断面の違いをパーツで再現しているので、パーツの順番や向きには注意してください。
Note the facing position for G-14 and G-16. G-14 is to control the flaps and G-16 is to adjust the tailplane trim. These wheels were connected to sprocket wheels that drove chains and they did not move freely. The shapes of the two wheels are different for easy recognizing which handle the pilot holds. SWS replicates even these small details.

! 各パーツの向きに注意。
Note the facing position of the parts.

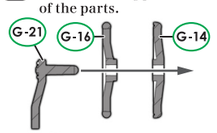


正面断面図 ／ Front View Cross-Section View

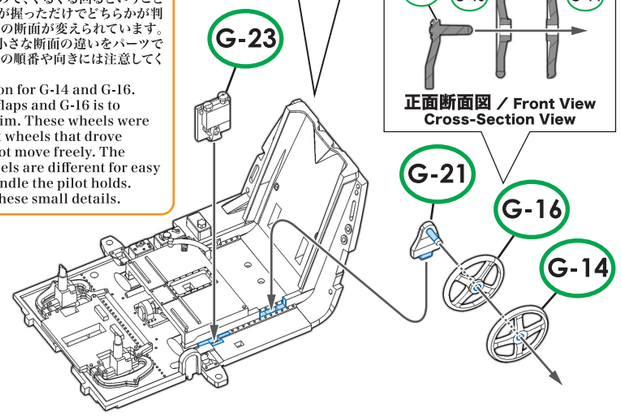


実機におけるパーツ名
Name of the parts implemented in the actual aircraft.

G-23 燃料プライミングポンプ Fuel Priming Pump
G-14 フラップ操作ホイール Flaps Wheel
G-16 水平尾翼取り付け角操作ホイール Tail Plane Trim Wheel

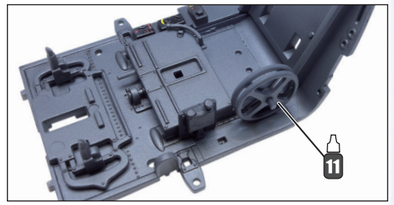


塗料番号 ／ Paint Number
1 71044(MA044) グレー RLM02 GREY RLM02
8 71057(MA057) ブラック BLACK
11 71055(MA055) ブラックグレー RLM66 BLACK GREY RLM66
12 71078(MA078) イエロー RLM04 YELLOW RLM04
14 71102(MA102) レッド RED