022 エアインテーク(右側) Air Intake (Right)

接着位置 Cementing position

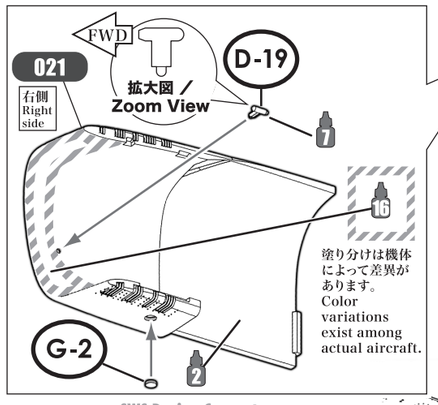

塗り分けは機体によって差異があります。Color variations exist among actual aircraft.

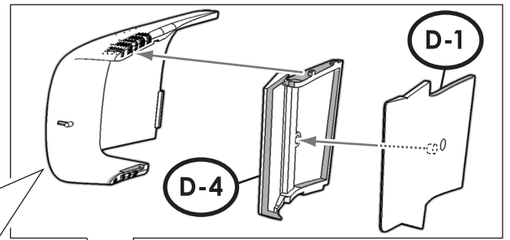

実機におけるパーツ名 Name of the parts of the real aircraft.

- D-1 インテークベーン(内側) Intake Vane (Inside)
- D-4 インテークベーン(外側) Intake Vane (Outside)
- D-19 ベルマウスピトー管 Bellmouth Pitot Tube
- G-2 航法灯 Position Light

Attention 形状を合わせて取り付けます。Please match the shapes of the parts before assembling.

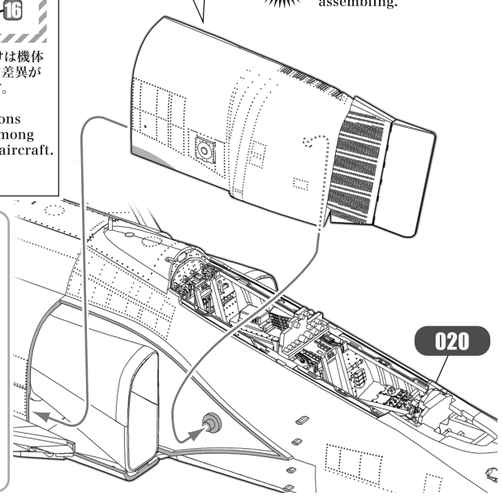

各パーツ接着位置 Parts configuration after assembly.

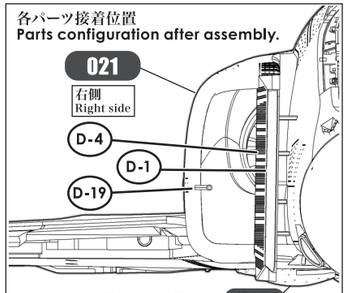

正面図／Front View 020

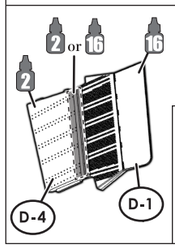

塗り分けは機体によって差異があります。Color variations exist among actual aircraft.

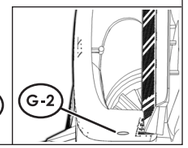

SWS Design Concept

インテークベーンと胴体(機首)側面の間はクサビ型のスプリッターがあり、インテークベーンを支持する4つの短く薄い板があります。ダクトの内側にはベルマウスピトー管があります。インテークベーンは平行四辺形の固定ランプと台形の可変ランプに分かれています。可変ランプには12,500個もの小さな孔が開けられていて、境界層流を吸い込みます。無数の孔から吸い出された境界層流はインテーク上下のルーバーから排出されます。
There is a wedge-shaped splitter plate between the intake vane and the side of the fuselage (nose), and there are four short and thin plates that support the intake vane. There is a pitot tube inside the duct. The intake vane is divided into a fixed parallelogram-shaped ramp and a movable, trapezoid-shaped ramp. 12500 small holes on the movable ramp draw the boundary layer flow. The boundary layer flow drawn out through the numerous holes is discharged from the louvers above and below the intake.

023 エアインテーク(左側) Air Intake (Left)

接着位置 Cementing position

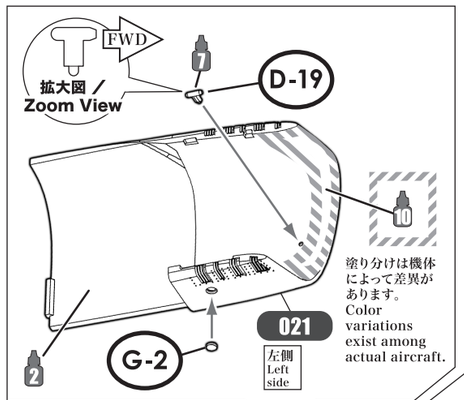

塗り分けは機体によって差異があります。Color variations exist among actual aircraft.

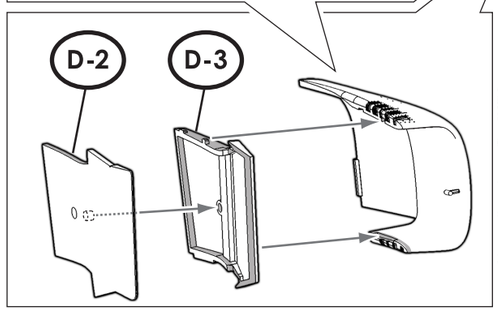

Attention 形状を合わせて取り付けます。Please match the shapes of the parts before assembling.

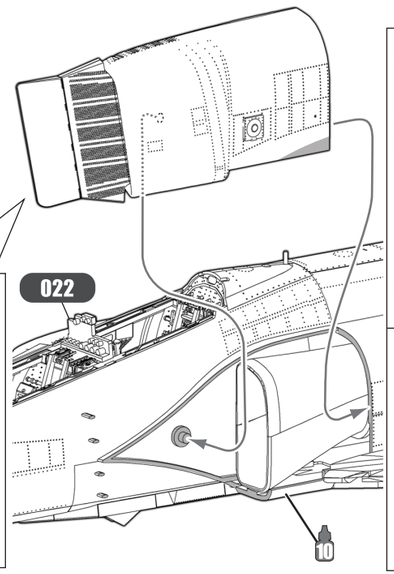

実機におけるパーツ名 Name of the parts of the real aircraft.

- D-2 インテークベーン(内側) Intake Vane (Inside)
- D-3 インテークベーン(外側) Intake Vane (Outside)
- D-19 ベルマウスピトー管 Bellmouth Pitot Tube
- G-2 航法灯 Position Light

各パーツ接着位置 Parts configuration after assembly.

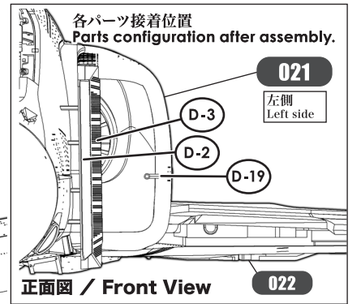

正面図／Front View 022

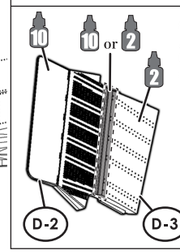

塗り分けは機体によって差異があります。Color variations exist among actual aircraft.

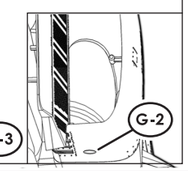

024 エグゾーストノズル 1 Exhaust Nozzle 1

接着位置 Cementing position

実機におけるパーツ名 Name of the parts of the real aircraft.

- J-1 テールパイプシール(左側) Tail Pipe Seals (Left)
- J-2 テールパイプシール(右側) Tail Pipe Seals (Right)

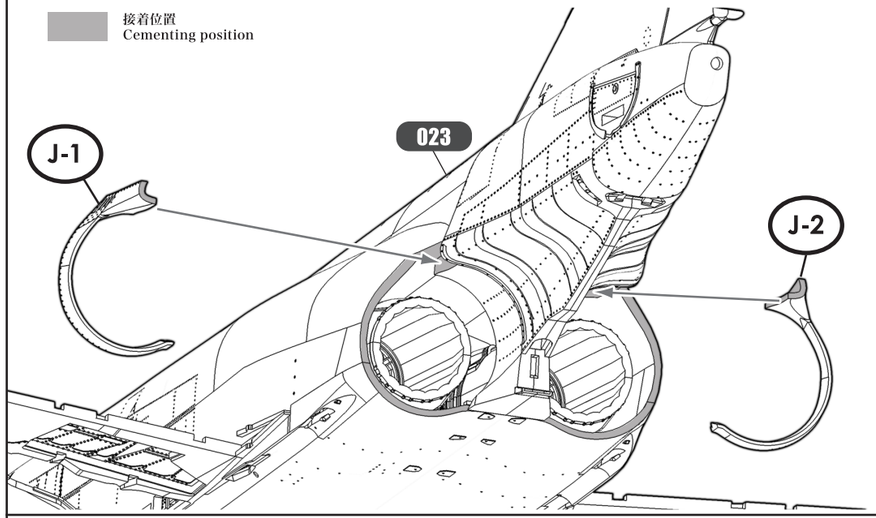

各パーツ接着位置 Parts configuration after assembly.

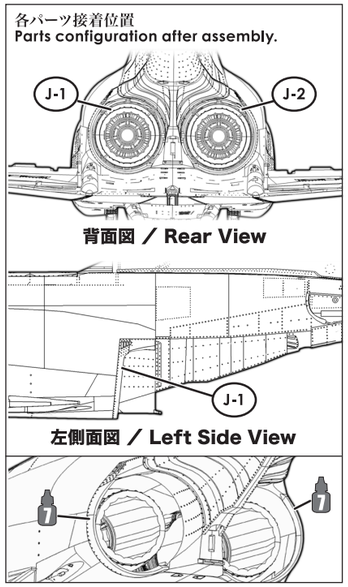

025 エグゾーストノズル 2 Exhaust Nozzle 2

接着位置 Cementing position

SWS Design Concept

2基のエンジンのエグゾーストノズルから後ろの胴体後部は独特の断面を持っています。エンジン排気から守るために、尾部下面はチタン製で、とくにノズル直後はコルゲーションが施されたパネルが並べられていて、この部分の表現もF-4らしさのポイントとなっています。
The aft end of the rear fuselage has a distinctive section behind the exhaust nozzles of the two engines. The underside tail is made of titanium to protect against the hot exhaust gases. Noticeable are the corrugated panels placed right behind the nozzle, making this one of the most F-4ish points.

実機におけるパーツ名 Name of the parts of the real aircraft.

- J-3 エグゾーストノズル Exhaust Nozzles

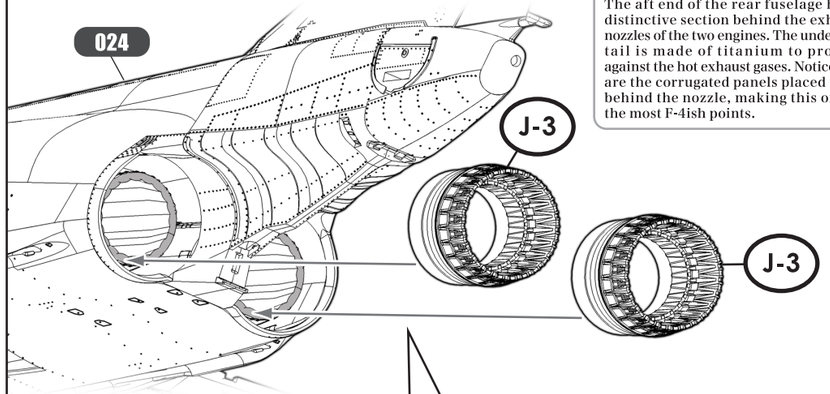

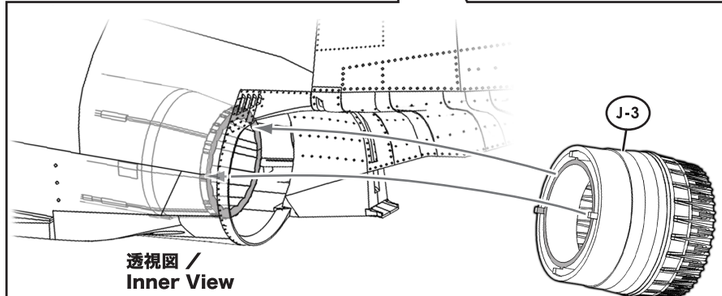

透視図／Inner View

Attention J-3は、機体内部のエンジン後部に直接取り付けます。その際に、それぞれの接合部の突起に注意して取り付けます。
Parts J-3 must be attached directly to the rear part of the engine located inside the aircraft. Be careful to the tips of the parts and attach.
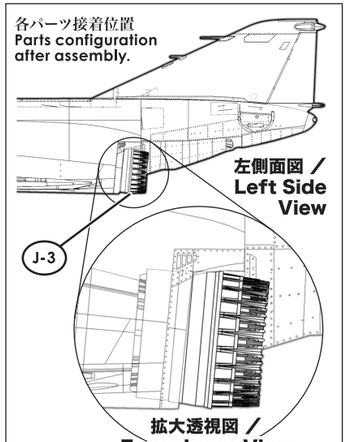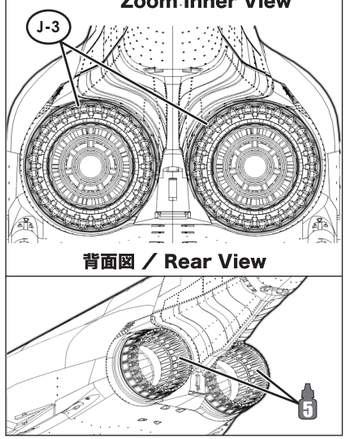
各パーツ接着位置 Parts configuration after assembly.