A-12 パーツ番号／Part Number　Attention 組み立ての際の注意点／Warning Note When Assembling　Cut 不要部分をカットする／Cut the parts you don't need

尾翼の前下げ・切り抜き、はめ込み工作
Rear Tail Leaning Forward – Cut-off and Fitting

この工作には切り抜き加工が必要です!!
Clipping is necessary for this work!!

※製作するシーンに合わせて、お好みの工作を行ってください。
Do the work you prefer according to the scene you want to reproduce.

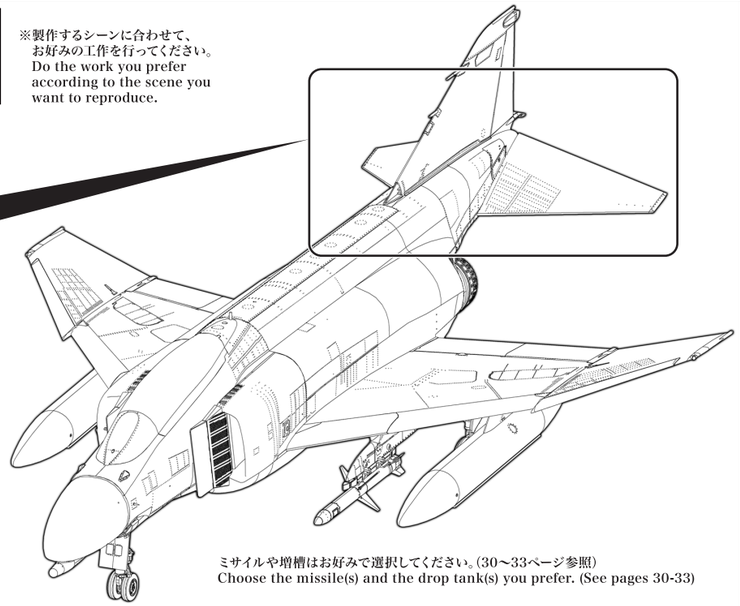

ミサイルや増槽はお好みで選択してください。(30〜33ページ参照)
Choose the missile(s) and the drop tank(s) you prefer. (See pages 30-33)

Attention
A-21・A-22を組み込んで尾翼を前下げ状態に再現出来ます。下記にて確認してください。
Insert A-21 and A-22 and you can reproduce the tail lowered ahead. Check the following.

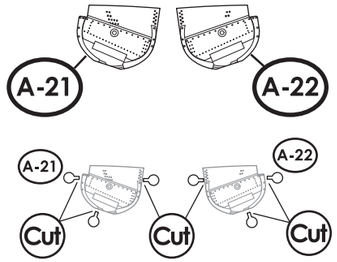

切り抜き、はめ込み工作を行います。
Cut-off and fit.

※7・8ページ 006 007 項目にて追加加工してください。
*Please do the additional work described in sections 006 and 007 on pages 7 and 8.

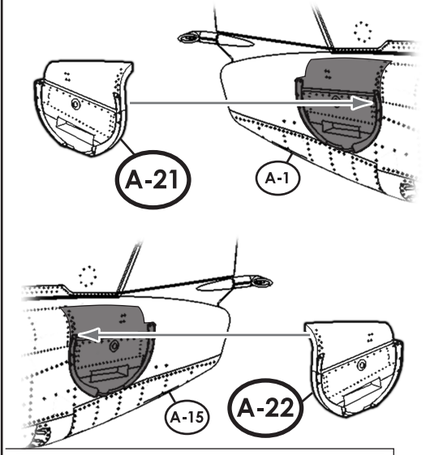

Attention
A-1・A-15パーツの尾翼取り付け部分を切り抜き、A-21・A-22パーツに差し替えて、尾翼前下げ取り付け口とそのモールドに変更します。(A-21・A-22パーツを完全に接着する前にJ-18・J-19尾翼パーツを合わせて見て、角度などを調整しながら行ってください。)
Cut-off the tail attachment area of parts A-1 and A-15, and replace them with parts A-21 and A-22. Then, change the rear tail's attachment point to lean forward and its mold. (Before cementing parts A-21 and A-22 completely, try to match the tail parts J-18 and J-19, while you adjust the angles.)

※23ページ 031 項目にて追加加工してください。
*Please do the additional work described in section 031 on page 23.

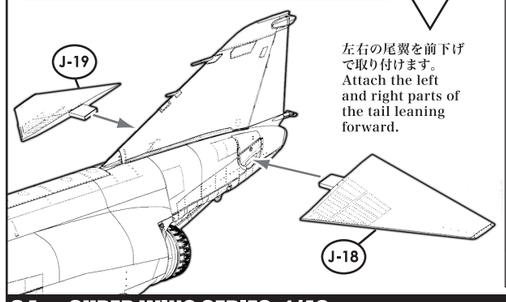

左右の尾翼を前下げで取り付けます。
Attach the left and right parts of the tail leaning forward.

切り抜き工作方法の一例
Example of how to cut-off the parts

切り抜き部分。
Areas to cut-off.

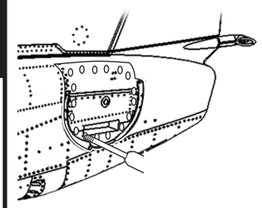

①
切り抜き部分を確認後、その内側をピンバイスで穴を開け、それをカッターなどでつないで大まかに切り抜きます。
After checking which parts to cut-off, drill a hole on the inner side with a pin vise and cut it through roughly with a cutter.

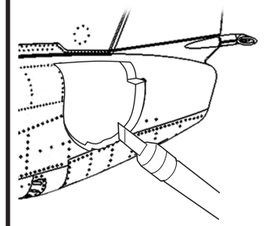

②
デザインナイフなどで少しずつ慎重に整形します。
Shape carefully, little by little, with a design knife.

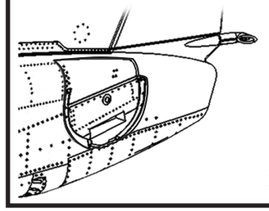

③
差し替えパーツをはめ込みます。隙間が出来てしまった場合はパテなどで埋めます。
Fit the replacement parts in. If there is any gap between the parts, fill it with some putty.

各パーツ接着位置
Parts configuration after assembly.

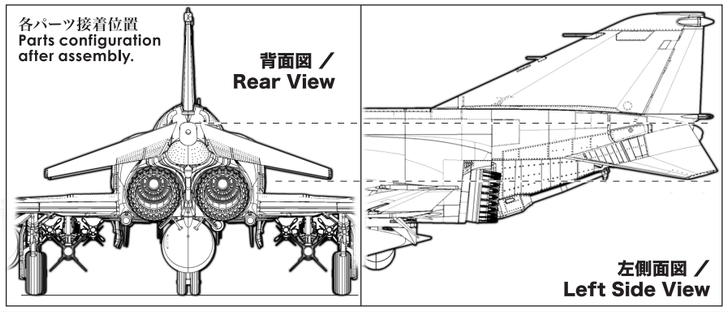

パーツリスト／Parts List

A ランナー Runner

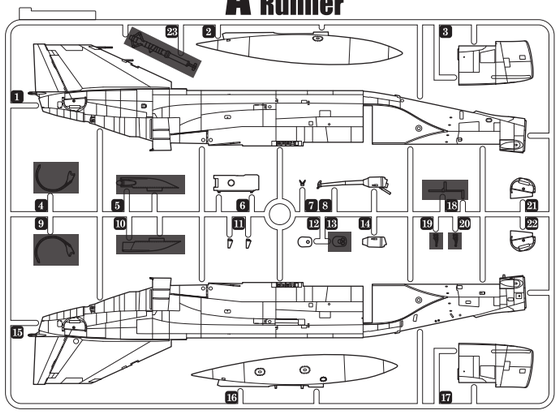

C ランナー Runner

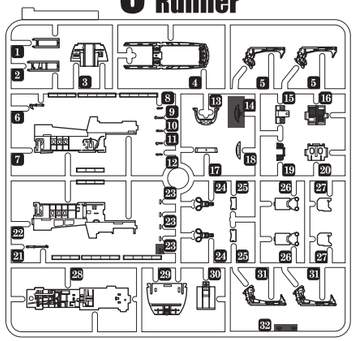

F ランナー Runner × 2

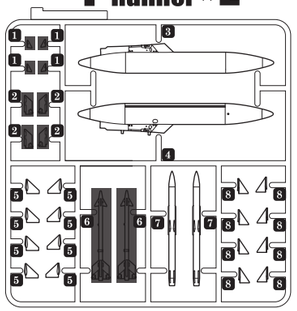

K ランナー Runner

D ランナー Runner

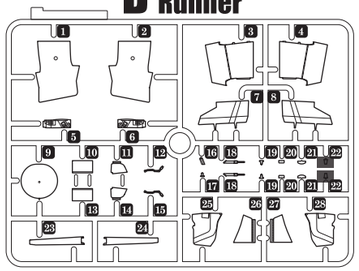

G ランナー Runner

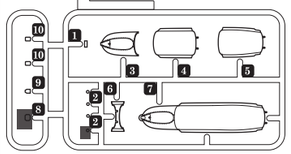

N ランナー Runner × 2

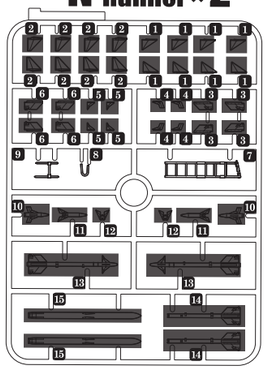

P ランナー Runner

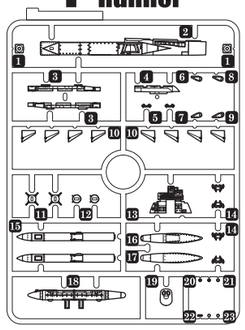

E ランナー Runner

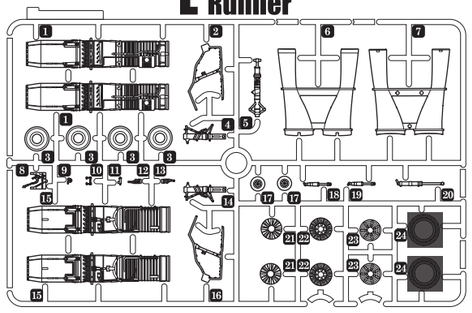

O ランナー Runner

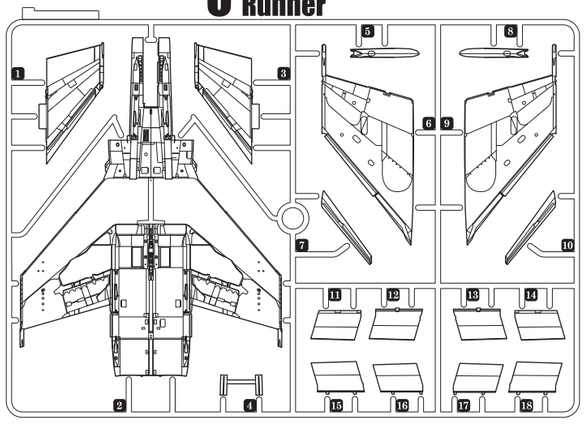

C型ワイルドウィーゼルIVでは使用しないパーツです。
Parts not to be used with C-type WILD WEASEL IV.

J ランナー Runner

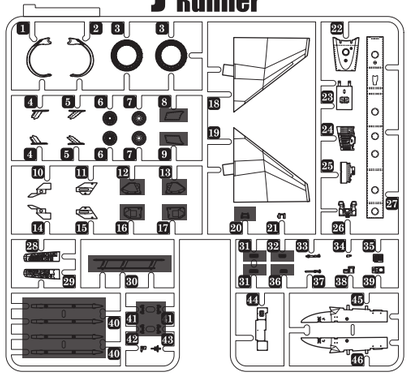

マスキングシール 1枚
Masking Seals ×1

デカール 1枚
Decal×1

cartograf
WWW.CARTOGRAF.COM

ランナー価格表
For Use in Japan Only

※請求方法については、次頁「パーツ請求について」をご確認ください。
※ランナーの価格は1枚のものです。合計金額はアフターサービス係までお問い合わせください。

ランナー	
A	SAMPLE
C	
D	
E	