025 主脚カバー（左側） Main Landing Gear Cover (Left)

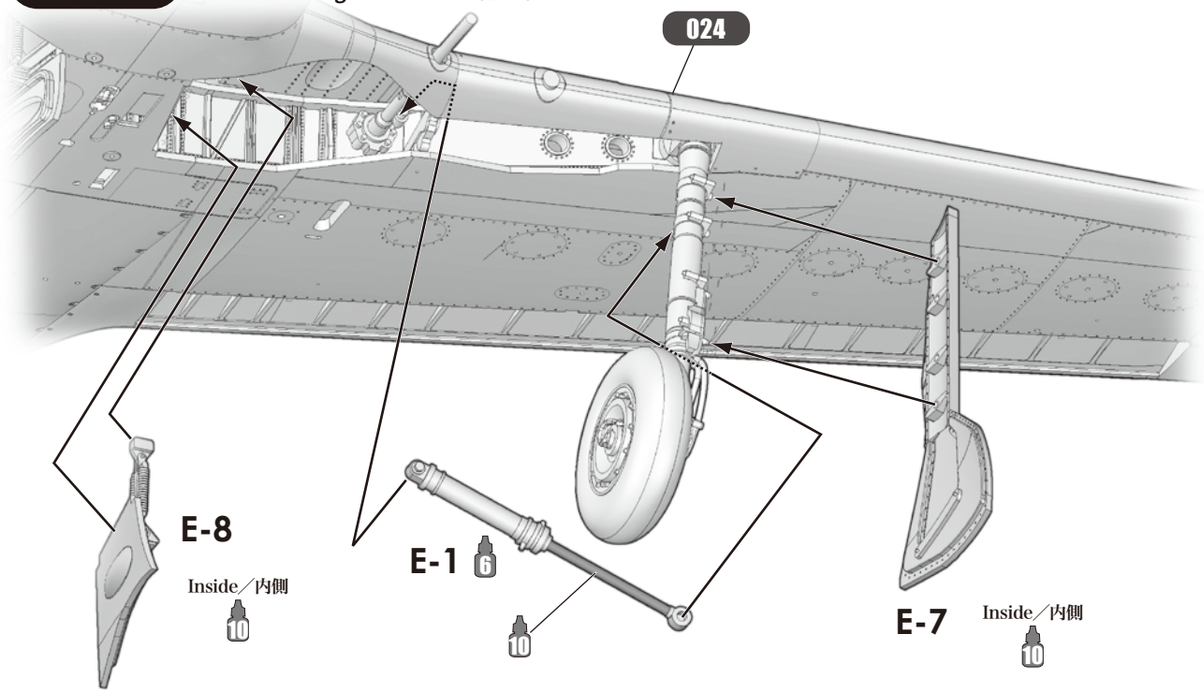

主脚の角度 Main Landing Gear Angle

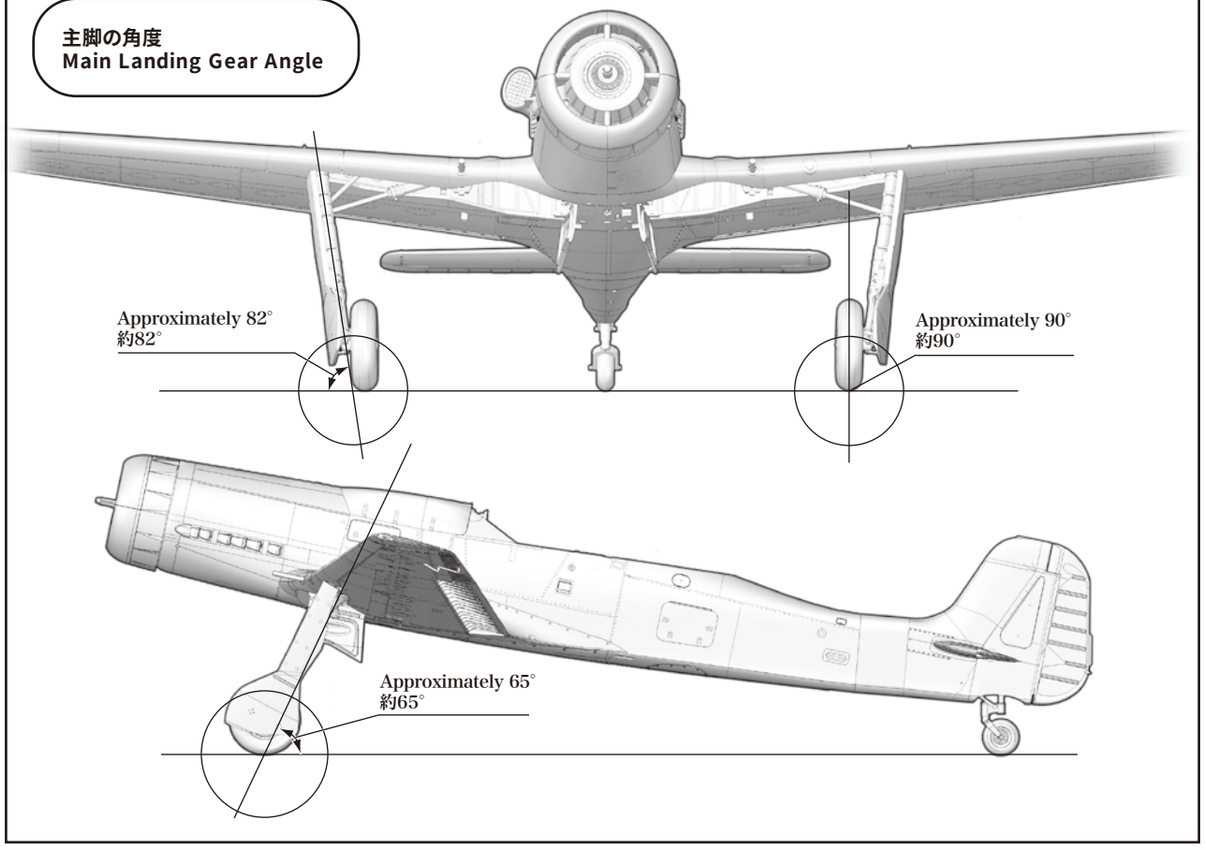

026 プロペラ Propeller

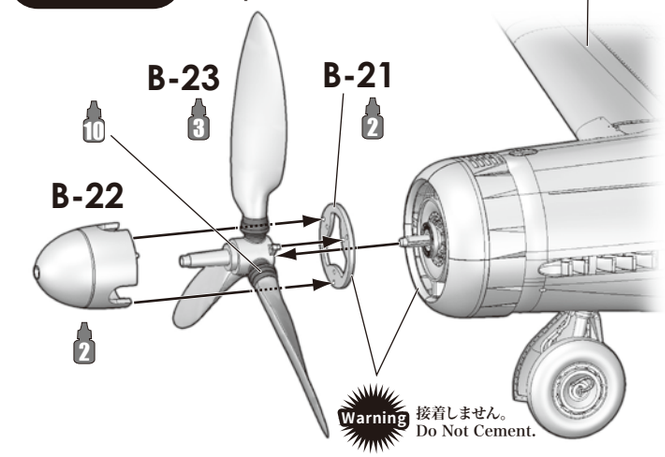

Parts configuration after assembly.
各パーツ接着位置

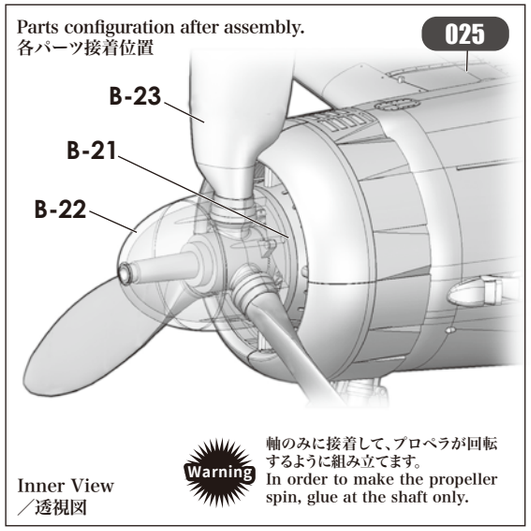

Warning 軸のみに接着して、プロペラが回転するように組み立てます。
In order to make the propeller spin, glue at the shaft only.

027 フラップ Flaps

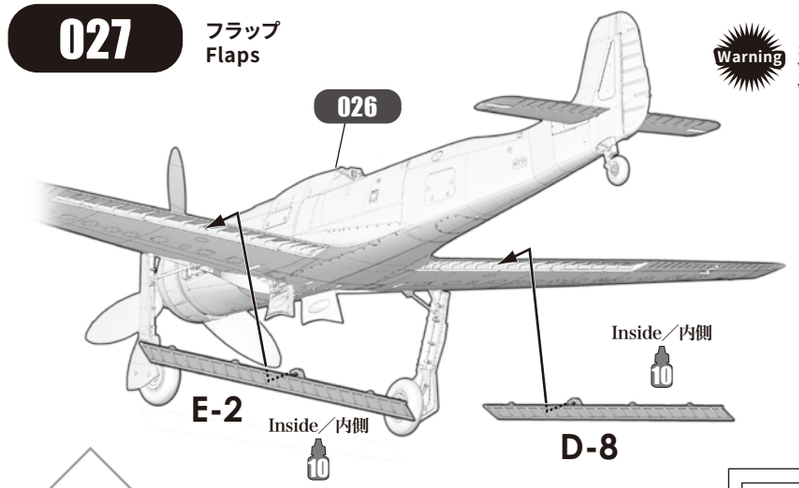

Warning そのまま取り付けると、フラップを下げた状態になります。
When affixed without adjustment, flaps will be in a down position.

Parts configuration after assembly.
各パーツ接着位置

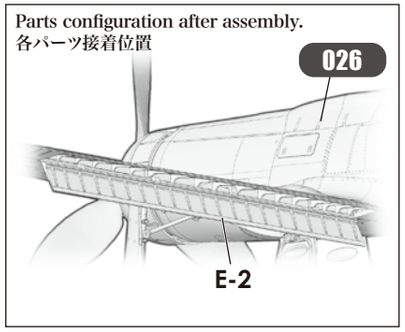

フラップ下げ位置
Flaps: Lowered Position

フラップ上げ位置
Flaps: Raised Position

Warning フラップを下げた状態、もしくは上げた状態のどちらかに選択して組み立てます。
Before the assembly, choose the position of the flaps between the lowered or raised position.

Warning フラップ上げ状態の加工。（加工を行うと下げ状態には戻せません。）
Adjusting flaps to raised position (following this process will render flaps unable to return to a down position)

図のグレー部分をカットします。
Cut the parts illustrated in gray.

Warning 上げた状態にするには、右図のような加工が必要になります。
To adjust the flaps to a raised position, follow the procedure outlined below.

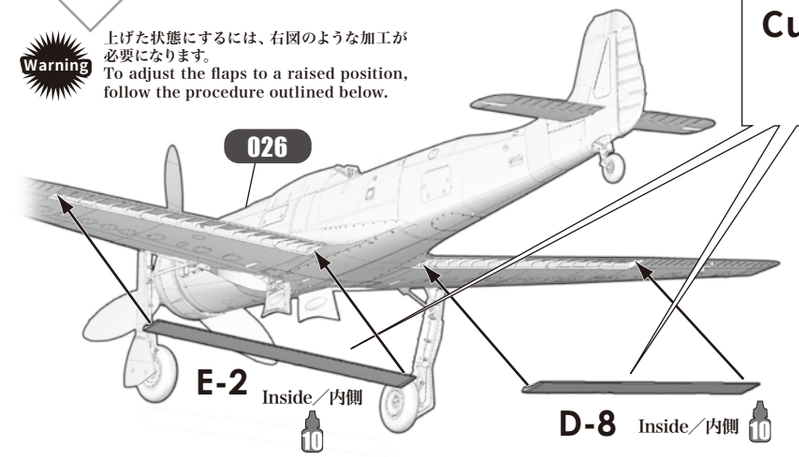
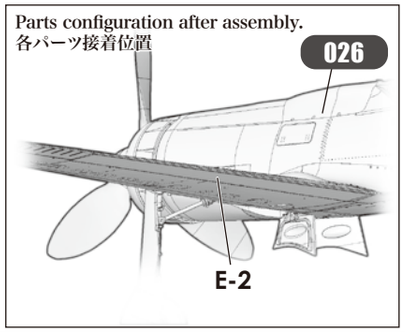
Parts configuration after assembly.
各パーツ接着位置