028 照準器とウィンドシールド Gun Sight and Windshield

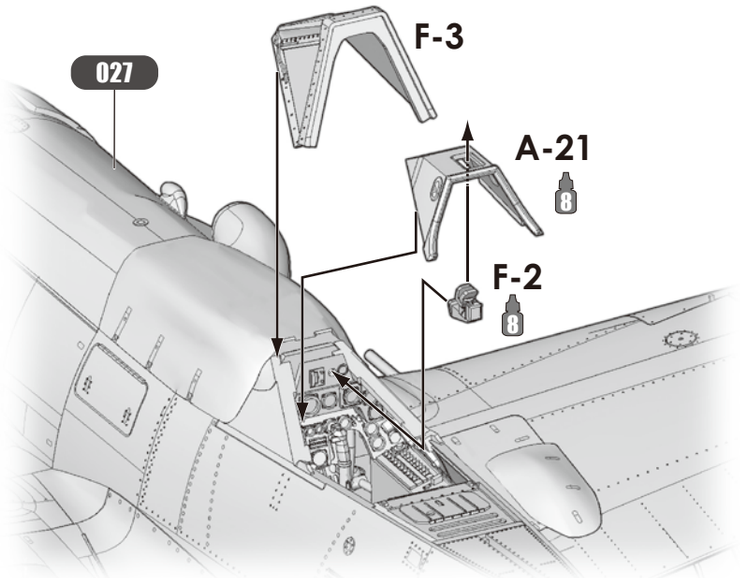

Parts configuration after assembly.
各パーツ接着位置

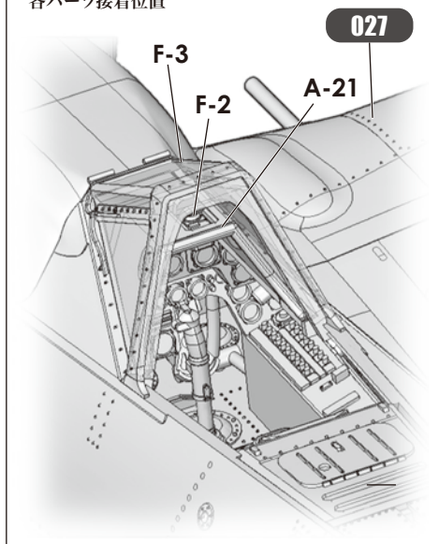

Detailed View of the Windshield／ウィンドシールド拡大図

029 キャノピー Canopy

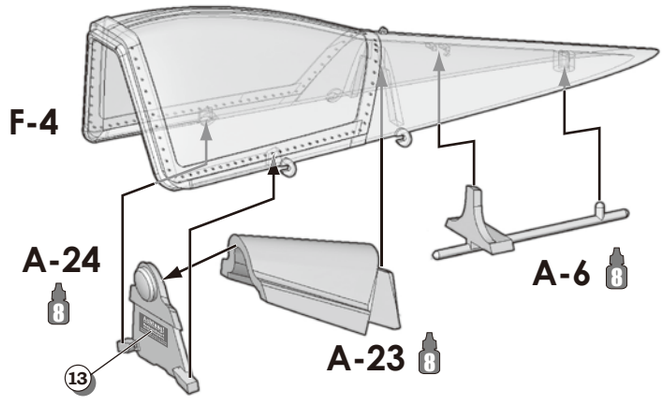

030 キャノピーと胴体 Canopy and Fuselage

Warning 取り付ける位置で開閉状態を再現します。
The switching condition is reproduced at the installed position.

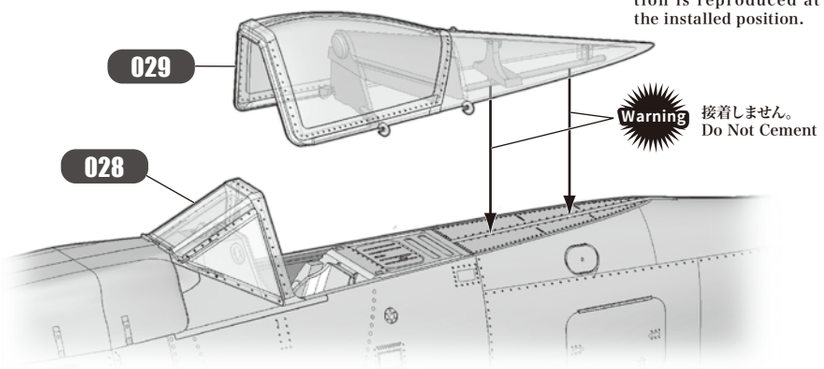

Parts configuration after assembly.
各パーツ接着位置

開いた状態
Open Canopy

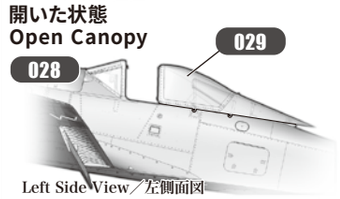

Left Side View／左側面図

閉じた状態
Closed Canopy

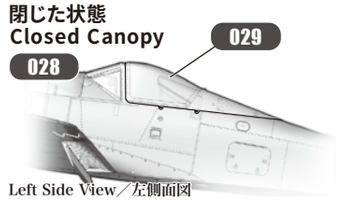

Left Side View／左側面図

031 最終艤装 Final Outfitting

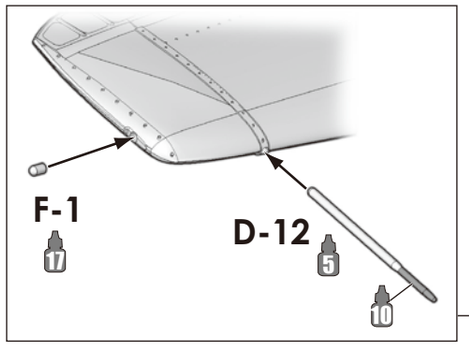

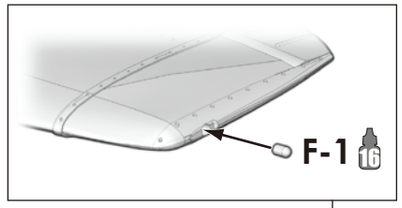

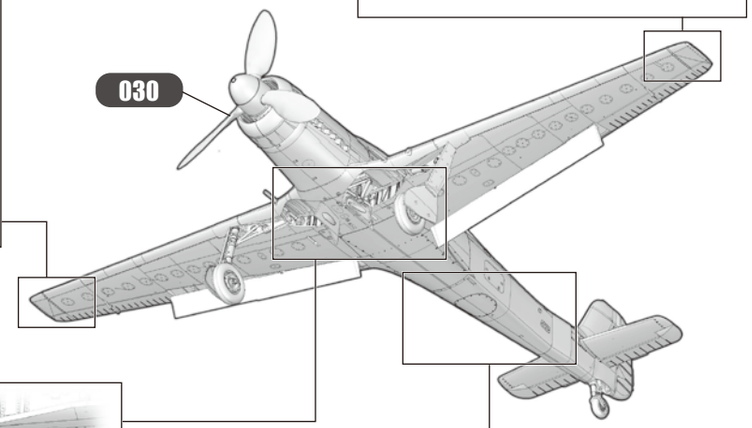

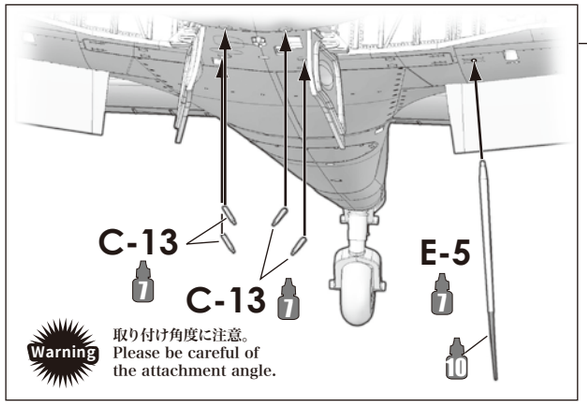

Warning 取り付け角度に注意。
Please be careful of the attachment angle.

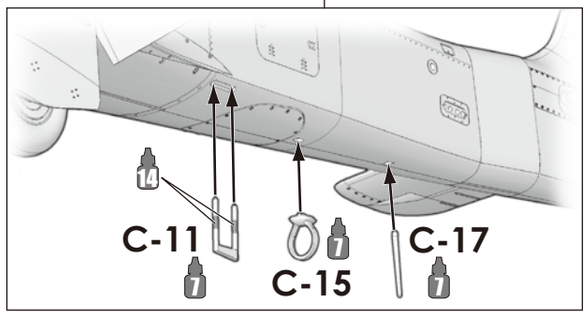

Parts configuration after assembly.
各パーツ接着位置

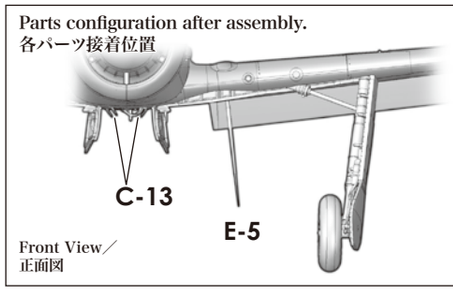

Front View／正面図

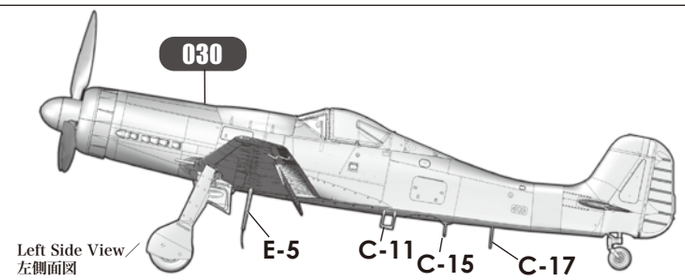

Left Side View／左側面図
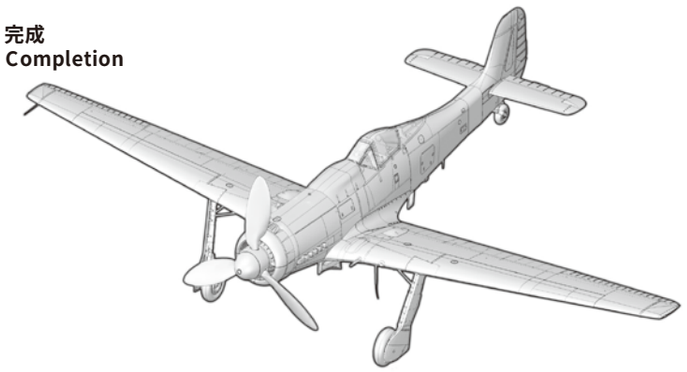
032 完成 Completion