3-3. D 胴体 Fuselage

実機におけるパーツ名
Name of the parts implemented in the actual aircraft.

A-17 胴体上部 Fuselage Top
A-13 胴体左側 Fuselage Left
D-1 Fug 25 IFF トランシーバー FuG 25 IFF Transceiver

Fw 190 A-4 "White 12"

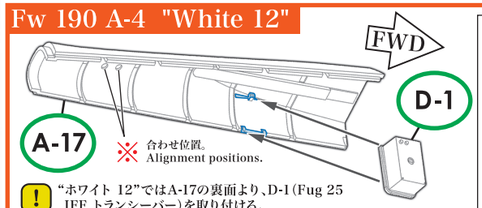

! "ホワイト 12"ではA-17の裏面より、D-1 (Fug 25 IFF トランシーバー)を取り付ける。
For "White 12", attach D-1 (Fug 25 IFF transceiver) from the back of A-17.

各パーツ接着位置 Parts configuration after assembly.

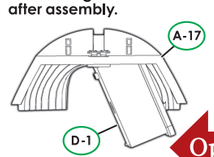

正面図／Front View

Option

Fw 190 A-3 "Blue 6"

! D-1を付けない。
Do not attach D-1.

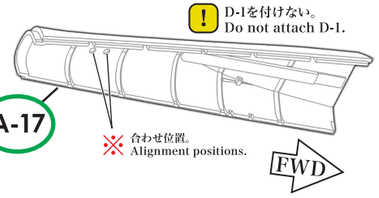

! ①②の順に取り付ける。
Fit ①② in order.

! 形状を合わせてしっかり取り付ける。
Align the shape to assemble.

! 破損注意!!
Careful- delicate parts!!

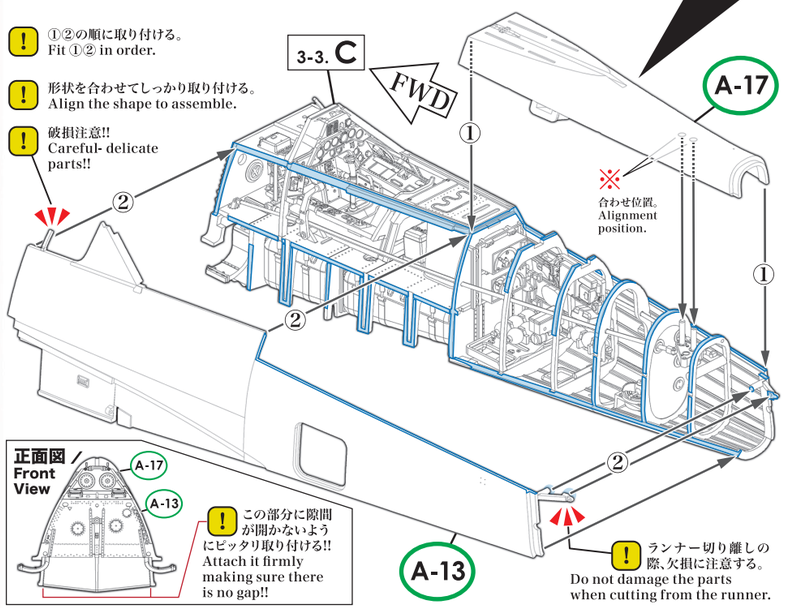

! この部分に隙間が開かないようにピッタリ取り付ける!!
Attach it firmly making sure there is no gap!!

! ランナー切り離しの際、欠損に注意する。
Do not damage the parts when cutting from the runner.

Fw 190 A-4 "White 12"

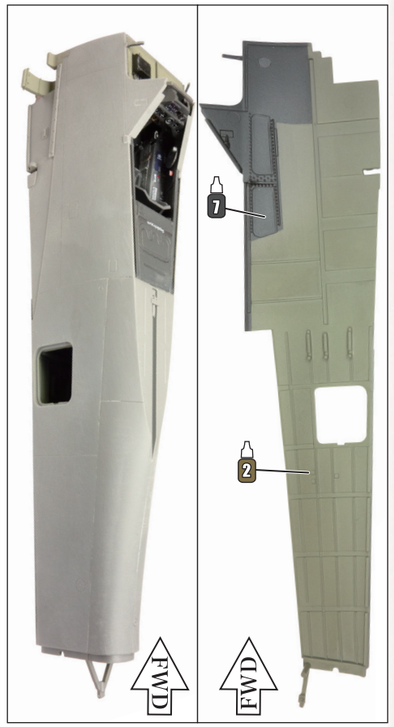

3-3. E 通信機アクセスハッチ Radio Access Hatch

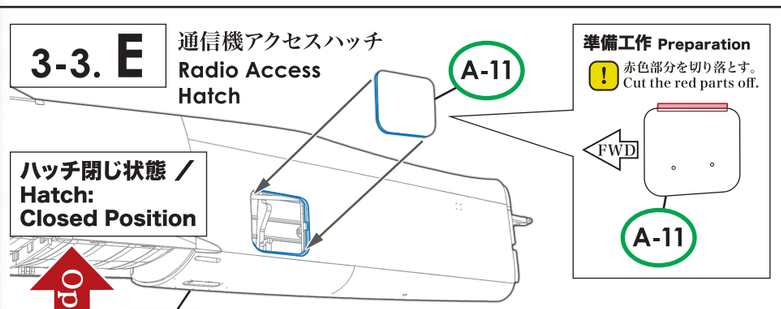

準備工作 Preparation

! 赤色部分を切り落とす。
Cut the red parts off.

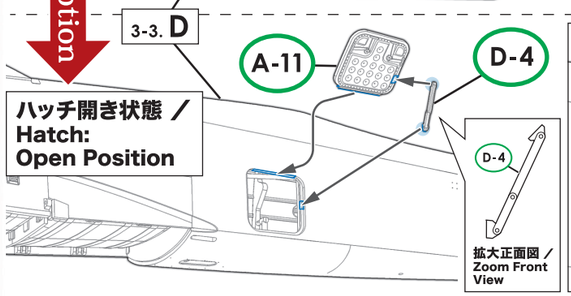

各パーツ接着位置 Parts configuration after assembly.

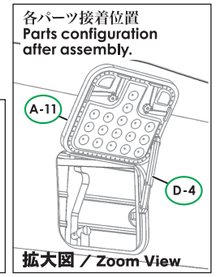

実機におけるパーツ名
Name of the parts implemented in the actual aircraft.

A-11 通信機アクセスハッチ Radio Access Hatch
D-4 支柱 Strut

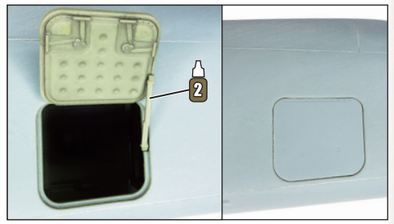

3-3. F 尾輪 Tail Wheel

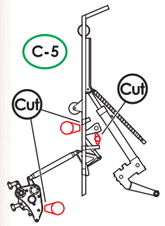

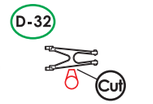

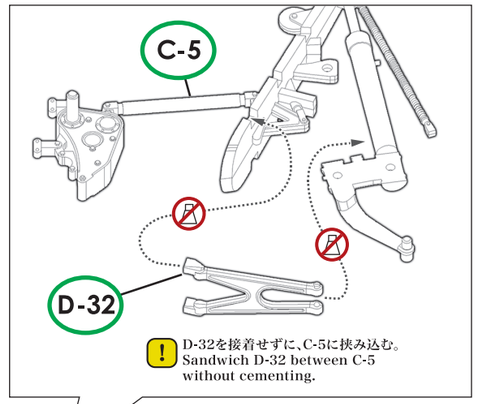

! D-32を接着せずに、C-5に挟み込む。
Sandwich D-32 between C-5 without cementing.

実機におけるパーツ名
Name of the parts implemented in the actual aircraft.

C-5 尾輪柱 Tail Undercarriage
D-42 尾輪ヨーク Tail Wheel Yoke
D-32 尾輪起倒アーム Tail Undercarriage Retraction Arm
D-40 尾輪(350 × 125) Tail Wheel (350 × 125)
I-1 尾翼右側 Tail Right Half
F-31 ラダーヒンジ中 Middle Rudder Hinge
F-32 ラダーヒンジ下 Lower Rudder Hinge

各パーツ接着位置 Parts configuration after assembly.

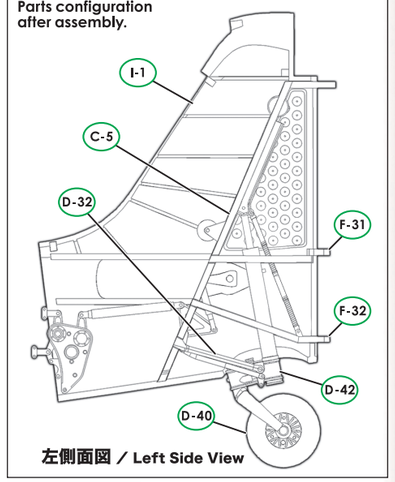

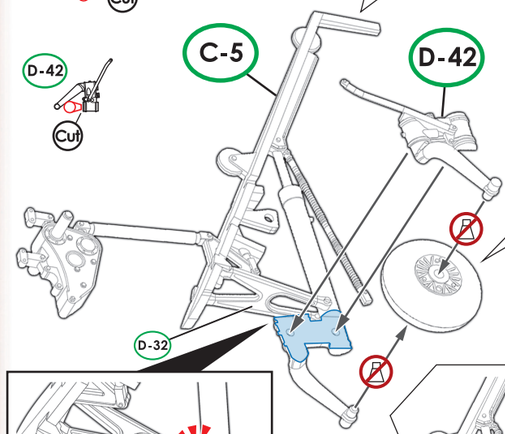

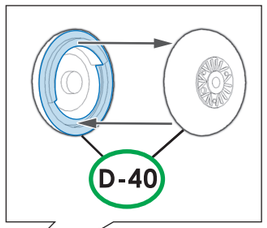

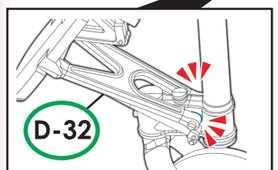

! D-42取り付け後、D-32を図の位置に接着します。
Cement D-32 at the position in the image after attach D-42.

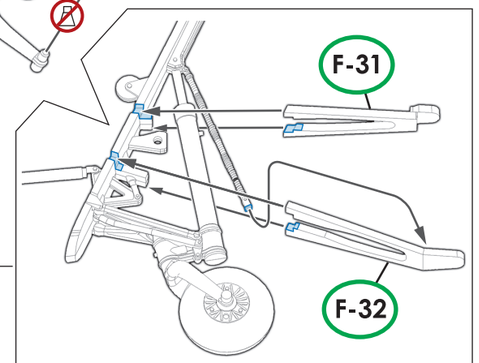

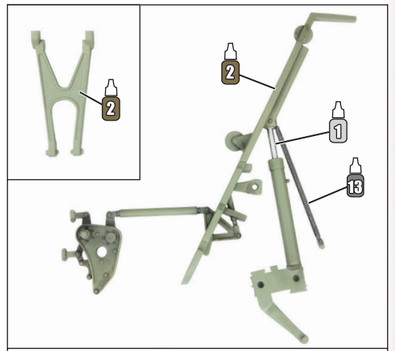

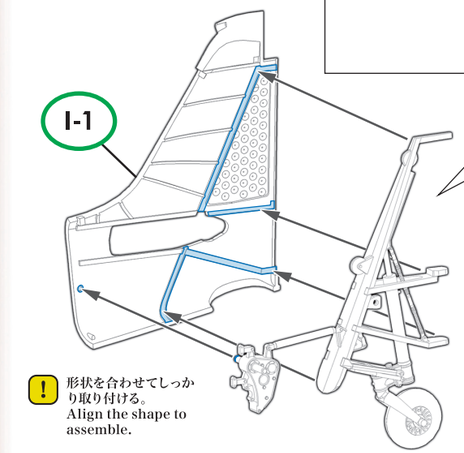

! 形状を合わせてしっかり取り付ける。
Align the shape to assemble.

SWS Design Concept
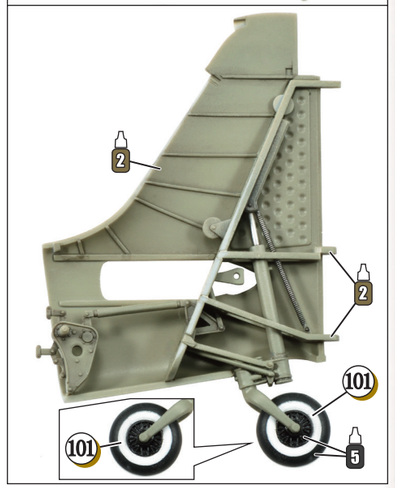
Fw 190の尾輪はその構造物が尾翼を斜めに貫く隔壁に取り付けられていて、頑丈な作りになっている。また、降着時に衝撃を吸収するシリンダーは尾輪直上のヨーク上部ではなく、尾翼隔壁の主柱に設けられている。
The Fw 190's tailwheel is sturdy because its structure is attached to a bulkhead that runs diagonally through the tail fin. In addition, the cylinders that absorb shock during descent and landing are not located above the tailwheel, but on the main column of the tail fin bulkhead.